Návod k používání a katalog ND

GZ-5525 série

ANITA B s.r.o.
Průmyslová 2453/7
680 01 Boskovice
Czech Republic
tel: +420 515 553 628
+420 516 553 629
fax: +420 516 452 751
e-mail: info@anita.cz

MP04600CZ_220920

VERZE	VYTVOŘENO	SCHVÁLENO
MP04600CZ_200408	08. 04. 2020	Ing. Kamil Krátký
MP04600CZ_220920	20. 09.2 022	Jiří Opluštil

Všechna práva vyhrazena.
Vlastnictví Anita B s.r.o. a chráněno autorským právem. Použití tohoto obsahu bez písemného souhlasu Anita B s.r.o. zakázáno.
Copyright © Anita B s.r.o. (2020)

Obsah

A ZÁKLADNÍ INFORMACE 4
B BEZPEČNOSTNÍ POKYNY 6
B1. OBECNÉ POKYNY 6
B2. OPATŘENÍ PŘI INSTALACI 6
B3. PROVOZNÍ OPATŘENÍ 7
B4. OPATŘENÍ PŘI PRÁCI NA STROJI 7
B5. LIKVIDACE ZAŘÍZENÍ 8
C UVEDENÍ STROJE DO PROVOZU 9
C1. INSTALACE KLÍNOVÉHO ŘEMENE 9
C2. INSTALACE KRYTU ŘEMENE 9
C3. ÚPRAVA POZICE ZASTAVENÍ NIŤOVÉ PÁKY 9
D OBSLUHA STROJE 10
D1. VÝMĚNA JEHLY 10
D2. NAVÍJENÍ CÍVKY 11
D3. NASAZENÍ CÍVKY A NAVLEČENÍ SPODNÍ NITĚ 12
D4. NAVLÉKÁNÍ HORNÍ NITĚ 12
D5. SEŘÍZENÍ NAPĚTÍ NITÍ 13
D6. ZDVIH PATKY 14
D7. NASTAVENÍ TLAKU PATKY 15
D8. NASTAVENÍ DÉLKY STEHU 15
D9. ZPÁTKOVÁNÍ (ZPĚTNÉ PODÁVÁNÍ, ZAPOŠITÍ) 16
D10. SEŘÍZENÍ PO VÝMĚNĚ ŠICÍ VAČKY 17
D11. OVLÁDÁNÍ AUTOMATICKÉHO STROJE 18
D12. TLAČÍTKOVÝ PANEL 19
E ÚDRŽBA STROJE 20
E1. MAZÁNÍ 20
E2. SEŘÍZENÍ INTENZITY MAZÁNÍ CHAPAČE 21
E3. ČIŠTĚNÍ STROJE 21
F KATALOG NÁHRADNÍCH DÍLŮ 22

A ZÁKLADNÍ INFORMACE

Řada plochých strojů se spodním ponorným podáváním pro ozdobné šití klikatým stehem. Široká škála zaměnitelných vaček umožňuje až 17 různých typů šití. Robustní konstrukce stroje je vhodná pro použití při obuvnické, galanterní a čalounické výrobě. Výhodou tohoto stroje je to, že jehla proniká materiálem v kolmé poloze, což snižuje riziko zlomení jehly. Stroj je uzpůsoben pro šití bavlněnými i syntetickými nitěmi. Maximální rychlost šití je až 4000 stehů za minutu.

Model	**GZ-5525-143 LM**	**GZ-5525-147 LM**	**GZ-5525-443 MH**	**GZ-5525-447 MH**
Počet jehel	1			
Rozpich jehel	-			
Použití	Lehké a středně silné materiály		Středně silné a silné materiály	
Druh stehu	Klikatý, vázaný steh			
Délka stehu	5 mm			
Šířka stehu	6 mm		10 mm	
Zdvih patky ruční pákou	5 mm		5 (7*) mm	
Zdvih patky kolenní pákou nebo solenoidem	7 mm		7 (12*) mm	
Systém jehly	134		134 nebo 135x17	
Síla jehly	Nm. 80 -110		Nm. 100-130	
Chapač	Rotační, velikost S (cívka 21 mm) horizontálně uložený		Rotační, velikost L (cívka 27 mm) horizontálně uložený	
Mazání	Poloautomatické			
Lubrikační olej	10# M22			
Pohon	Servomotor 1 x 230 V			
Hmotnost hlavy	43 kg			
Hmotnost podstavce	25 kg			
Průchozí prostor hlavy stroje	270 x 120 mm			
Rozměr základní desky stroje	475 x 177 mm			
Příkon stroje	600 W	750 W	600 W	750W
Půdorysné rozměry stroje (včetně podstavce)	1070 x 550 mm			
Výška pracovní desky stolu	740 – 840 mm			
Výška stroje (včetně niťového stojánku)	1500 – 1600 mm			
Ekvivalenční hladina akustického tlaku při 50% využití stroje a standardních podmínkách šití	73 dB / A			
Maximální rychlost šití	4000 stehů/min – dle vačky		3500 stehů/min – dle vačky	

*při použití jehly 135x17

Dostupné typy vaček:

Objednací číslo Cam number Número da came	Šířka stehu Stitch width Largura do ponto (mm)	Vzor Pattern Padrão
D080674219	0*	
D080674122	3,5 - 6	
D080674113	4,5 - 10	
D080674124	4,5 - 10	
D080674123	4,5 - 10	
D080674117	3,5 - 6	
D080674118	4 - 6	
D080674115	3,5 - 6	
D080674114	4,5 - 10	
D080674116	4,5 - 10	
D080674119	4 - 10	
D080674120	2 - 5	
D080674121	2 - 5	

standardní výbava / Standard cams / Cames padrão

*) určeno pro seřízení stroje / intended for machine setting / Usado para ajustamento da máquina

vačky na přání / Optional cams / Cames opcionais

B BEZPEČNOSTNÍ POKYNY

Před instalací a použitím si pečlivě přečtěte návod. Uschovejte návod pro další potřebu.

B1. OBECNÉ POKYNY

1. Neuvádějte šicí stroj do provozu, dokud nebude zajištěna správná příprava odborníkem nebo kvalifikovanou osobou a dokud se neseznámíte s bezpečnostními opatřeními.
2. Při manipulaci se strojem vždy dbejte na obecná bezpečnostní opatření.
3. Tento šicí stroj smí být obsluhován jen řádně zaškolenou obsluhou.
4. Údržbu, opravy, kontrolu a seřízení stroje smí provádět pouze kvalifikovaná osoba.
5. Práce na elektrických zařízeních smí provádět jen kvalifikovaný pracovník, tj. osoba s příslušným oprávněním dle vyhlášky 50/1978 Sb. v rámci české legislativy, případně s obdobným oprávněním v jiném státě. Práce na částech a vybaveních, které jsou pod proudem, nejsou přípustné.
6. Stroj smí být používán pouze k určenému účelu.
7. Záruka se nevztahuje na jakékoli problémy při provozu stroje, které jsou způsobeny neoprávněnými úpravami stroje a rovněž na problémy způsobené nedodržením pokynů uvedených v tomto manuálu a obecně známých zvyklostí pro provoz a údržbu průmyslových šicích strojů.
8. Varovná upozornění jsou označena symboly:

	Nebezpečí úrazu		**Nebezpečí sevření**
	Úkon vyžadující zvláštní pozornost		**Čtěte návod k používání**

B2. OPATŘENÍ PŘI INSTALACI

1. Viditelné poškození zásilky ihned hlaste dopravci. Překontrolujte obsah zásilky s objednávkou a případné závady ihned hlaste výrobci. Pozdější reklamace nebude uznána.
2. Stroj používejte po kontrole, jestli splňuje všechny bezpečnostní standardy vaší země.
3. Hlava stroje je pokryta vrstvou konzervantu proti korozi. Před umístěním na pracovní plochu setřete vrstvu mazání a prachu hadrem, případně benzínem.
4. Stroj byl před expedicí důkladně zkontrolován a testován. Přesto mohlo dojít k poškození přepravou nebo nárazem. Proto je nutné zkontrolovat chod stroje ručním kolečkem, detekovat mimořádné zvuky, těžký chod atd. před započetím zkušebního šití.
5. Nikdy nespouštějte stroj, pokud je hladina oleje mimo vyznačené rysky.
6. Zkontrolujte, jestli je napájení a fáze v souladu s instrukcemi na štítku.
7. Je nezbytné provést správné uzemnění stroje.
8. Stroj musí být zapojen správnou zástrčkou s uzemněním.
9. Nepoužívejte prodlužovací kabel.

10. Přesvědčte se, zda přívod energie a jeho napětí, dimenzování a jištění je takové, aby

umožnilo stálou dodávku energie potřebnou pro spolehlivý výkon stroje.
11. Stroj nepoužívejte ve výbušném prostředí a prostředí náchylném ke korozi.
12. V prvních dvou týdnech nepřekračujte 3/4 maximální rychlosti stroje.

B3. PROVOZNÍ OPATŘENÍ

1. Nepoužívejte stroj bez krytu řemene, chrániče prstů ani dalších ochranných zařízení.
2. Všechna ochranná zařízení stroje musí být před uvedením do chodu na svém místě. Nepoužívejte stroj bez krytů a ochranných pomůcek.
3. Poškozené kryty okamžitě opravte nebo nahraďte bezchybným krytem.
4. V případě poškození bezpečnostního štítku objednejte u dodavatele stroje nový a umístěte jej na původní místo.
5. Při následujících pracích musí být vypnut hlavní vypínač stroje nebo vytažena vidlice ze zásuvky elektrického proudu (motor se může otáčet i po vypnutí napájení v důsledku setrvačnosti; před zahájením práce vyčkejte, až se motor zcela zastaví):
   - při navlékání nitě do jehly (jehel), chapače, atd.
   - při výměně jehly, přítlačné patky, stehové desky, chapače, cívky chapače, podavače, chrániče jehly, chrániče prstů, vodiče díla, apod.
   - pokud stroj nepoužíváte a necháváte ho bez dozoru
   - při jakékoliv demontáži či odklopení ochranných krytů
   - při jakékoliv údržbě, opravě, kontrole a seřízení stroje
   - při čistění stroje
6. Při manipulaci s mazacím olejem používejte ochranné brýle a rukavice, aby se vám olej nedostal do očí ani na kůži. Za žádných okolností olej nepijte, protože může způsobit zvracení a průjem. Olej uchovávejte mimo dosah dětí.
7. Dbejte zvýšené pozornosti při zvedání/naklánění hlavy stroje. Při naklánění hlavy stroje se ubezpečte, že je stroj vypnutý. Hlavu vždy držte oběma rukama.
8. Při manipulaci s kabely a zástrčkou se ujistěte, že je stroj vypnutý, aby nedošlo k elektrickému výboji a zranění.
9. Kontrolujte, zda nejsou poškozeny elektrické kabely, aby dotykem s obnaženým vodičem nedošlo k poranění.
10. Nepokládejte na přívodní kabel žádné předměty.
11. Neotevírejte ani se nedotýkejte vnitřku rozvodové skříňky.
12. Je přísně zakázáno připojovat veškeré konektory, při zapnutém stroji pod napětím. Hrozí nebezpečí poškození elektrických součástí a pohonů.
13. Neupravujte stroj žádným způsobem, který by mohl ohrozit bezpečnost.
14. Stroj pravidelně čistěte v průběhu práce.
15. Neutírejte stroj ředidlem nebo acetonem.
16. Lze používat pouze výrobcem dodané nebo schválené náhradní díly.
17. Uživatel musí zajistit odpovídající osvětlení pracovní plochy i okolí stroje.

B4. OPATŘENÍ PŘI PRÁCI NA STROJI

1. Ujistěte se o poloze Stop tlačítka, abyste ho mohli operativně použít.
2. Během šití se nedotýkejte žádných pohybujících se částí ani nestrkejte žádné předměty do stroje.
3. Dbejte, abyste zabránili zachycení pohybujícími se mechanismy stroje, zejména prstů, rukávů, volných částí oděvů a vlasů, ani neklaďte do jejich blízkosti žádné předměty.

4. Při zapnutém stroji a šití se nikdy nedotýkejte jehly.
5. Nikdy nesahejte pod kryt niťové páky, když je stroj zapnutý.
6. Neklaďte prsty do držáku chrániče jehly, když podáváte materiál ručně.
7. Na stroji nepracujte pod vlivem alkoholu a drog.
8. Při práci doporučujeme používat ochranné brýle.
9. Neodstraňujte kryty ani jiné bezpečnostní zařízení, když je stroj v chodu.
10. Při odchodu od stroje vždy vypněte hlavní spínač.

B5. LIKVIDACE ZAŘÍZENÍ

Po ukončení technické životnosti stroje jej předejte k likvidaci firmě ANITA B, s.r.o. nebo jiné firmě zabývající se odbornou likvidací výrobků

C UVEDENÍ STROJE DO PROVOZU

C1. INSTALACE KLÍNOVÉHO ŘEMENE

Použijte klínový řemen, který je speciální pro šicí stroj.

Pro nastavení napnutí řemenu. Otáčením seřizovací matice změňte výšku motoru. Je to v pořádku, pokud se řemen zatlačí dovnitř 15 mm, když stisknete středovou polohu povrchu řemene. Nedostatek napětí způsobí nestabilní rychlost stroje nebo zastavení jehelní tyče v nesprávné poloze zastavení, pokud je stroj ve středním / pomalém provozu. Nadměrné napětí způsobí poškození ložiska motoru.

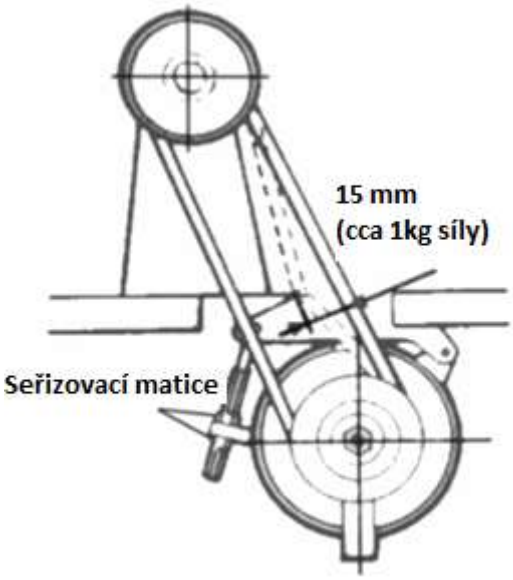

C2. INSTALACE KRYTU ŘEMENE

Hlava stroje a motor musí z bezpečnostních důvodů mít nainstalovaný kryt řemene.

C3. ÚPRAVA POZICE ZASTAVENÍ NIŤOVÉ PÁKY

Pokud chcete upravit pozici niťové páky, podívejte se do návodu k motoru, kde najdete způsob nastavení

Pozice „Nahoru“
Když se pedál sešlápne patou dolů, stroj by se měl zastavit v poloze „nahoru“, tj. v nejvyšší poloze niťové páky.

Pozice „Dolů“
Když je pedál ve střední poloze, stroj by se měl zastavit v poloze „dolů“, tj. jehelní tyč se zvedne 3 mm ze své nejnižší polohy.

D OBSLUHA STROJE

D1. VÝMĚNA JEHLY

Povolte šroub ① a vyjměte jehlu ②. Nasaďte novou jehlu a natočte ji tak, aby vybrání pro chapač ③ bylo orientováno dle detailu Ⓓ. Utáhněte šroub ①.

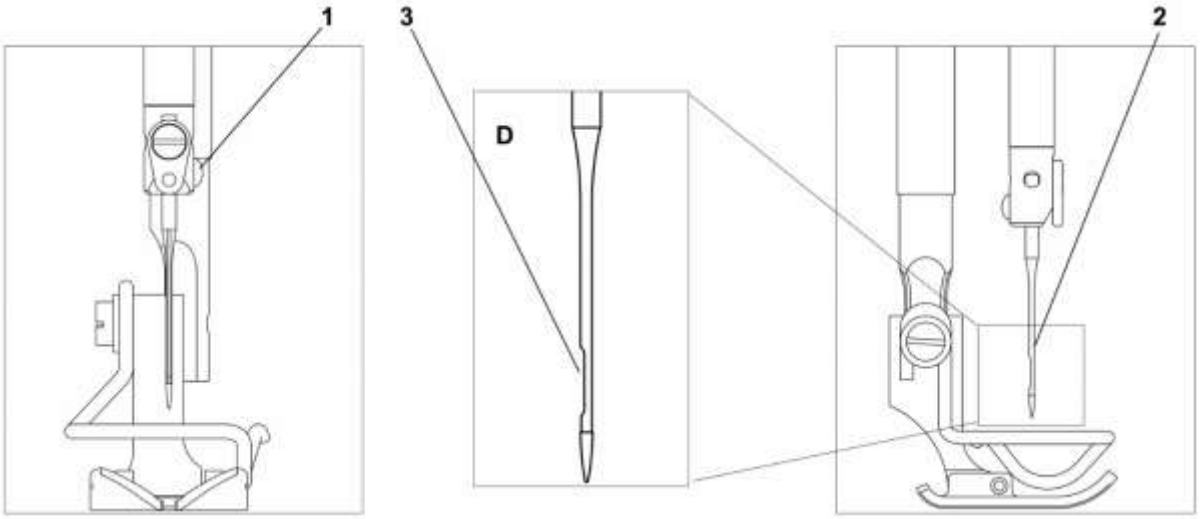

- Při použití jehly typu 134 ponechte šroub ④ podle obr. Ⓑ.
- Při použití jehly typy 135x17 vyšroubujte šroub ④ podle obr. Ⓒ.

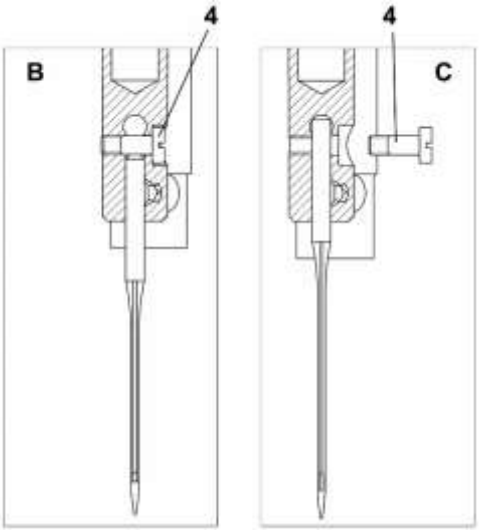

D2. NAVÍJENÍ CÍVKY

Nasaďte cívku ① na navíječ.

Proveďte navlečení podle prvního obrázku, poté niť 5x oviňte kolem cívky.

Zatlačte páku ④ ve směru šipky ⑤.

Spusťte stroj.

Po navinutí cívky zasuňte niť pod odstřihový nůž ② podle druhého obrázku a odtrhněte ji tahem ve směru šipky ③.

Ihned upevněte další cívku a připravte její navíjení během šití.

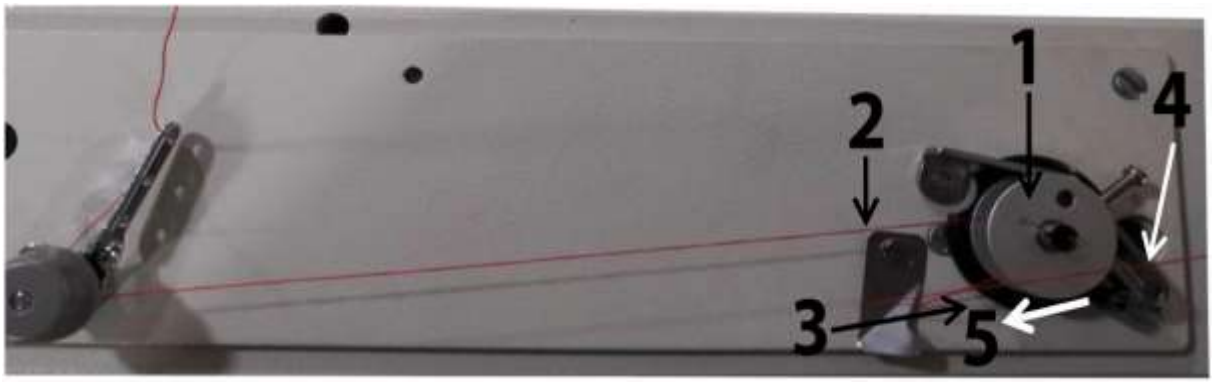

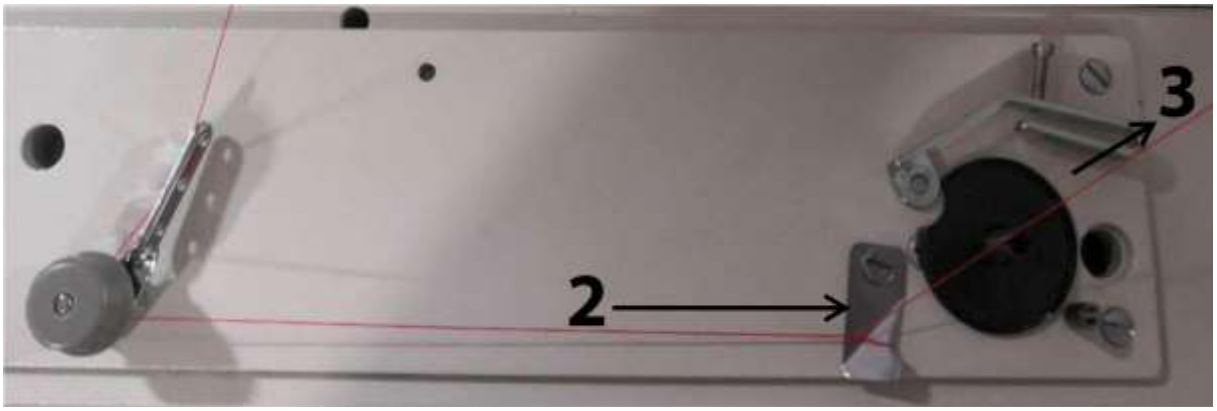

D3. NASAZENÍ CÍVKY A NAVLEČENÍ SPODNÍ NITĚ

Pozor! Nebezpečí poranění!

Vypněte hlavní vypínač a vyčkejte na zastavení motoru.

1. Vyklopte klapku ①, uchopte ji a vytáhněte pouzdro cívky ② z chapače.

2. Vložte cívku ③ do pouzdra cívky ② s koncem niti ④ orientovaným dle obrázku.

3. Konec niti ④ provlékněte zářezem ⑤, podvlékněte pod pružinu ⑥ a navlékněte do zářezu ⑦. Vytáhněte nit ④ 2-3 cm z pouzdra cívky a vložte pouzdro ② zpět do chapače a zatlačte jej dolů ve směru šipky ⑧ dokud zámek uvnitř pouzdra nezaklapne a nezajistí jej proti vypadnutí.

4. Vytvořte jeden steh bez šitého materiálu a zatažením za horní niť vytáhněte konec spodní niti nad stehovou desku.

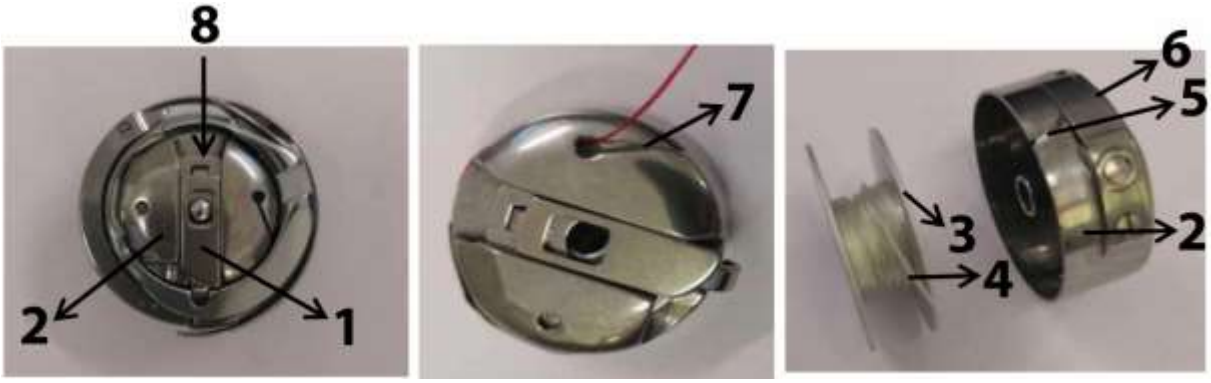

D4. NAVLÉKÁNÍ HORNÍ NITĚ

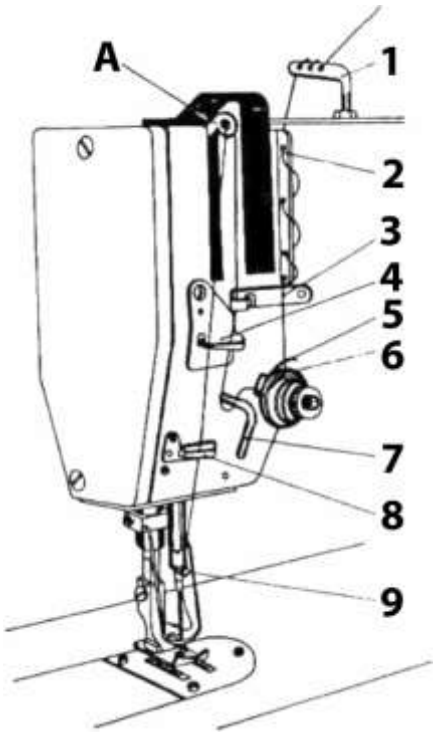

Nechte niťovou páku v nejvyšší poloze. Poté navlékněte, jak je znázorněno na obrázku. Odviňte dostatečnou část nitě a protáhněte jej vodičem niti ① a ②,poté přes napínač ⑥, kompenzační pružinku ⑤, vodiče niti ⑦, ④ a ③ a niťovou páku. Poté dolů znovu přes vodič ④ a ⑧ až do vodiče na jehelní tyči ⑨ a do jehly. Vsuňte niť do jehly směrem zepředu.

D5. SEŘÍZENÍ NAPĚTÍ NITÍ

Napětí horní a spodní niti musí být ve vzájemném vztahu, aby se vytvořil steh uvnitř šitého materiálu.

1. K seřízení horního napínače podle napětí spodní niti: Otáčením nastavovací matice ve směru hodinových ručiček zvýšíte napětí; opačným otáčením jej snížíte.

2. Pro nastavení napětí spodní niti otáčejte nastavovacím šroubem A.

3. U speciálních materiálů / nití seřiďte kompenzační pružinku k dodatečnému nastavení napětí horní nitě.

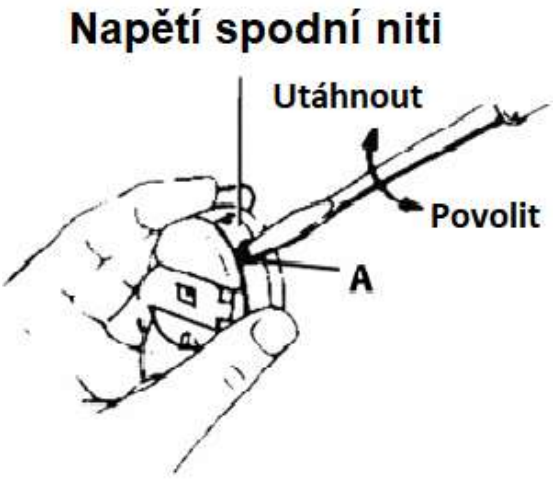

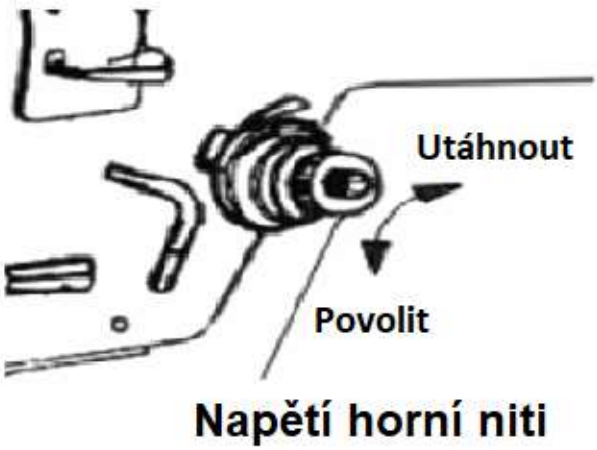

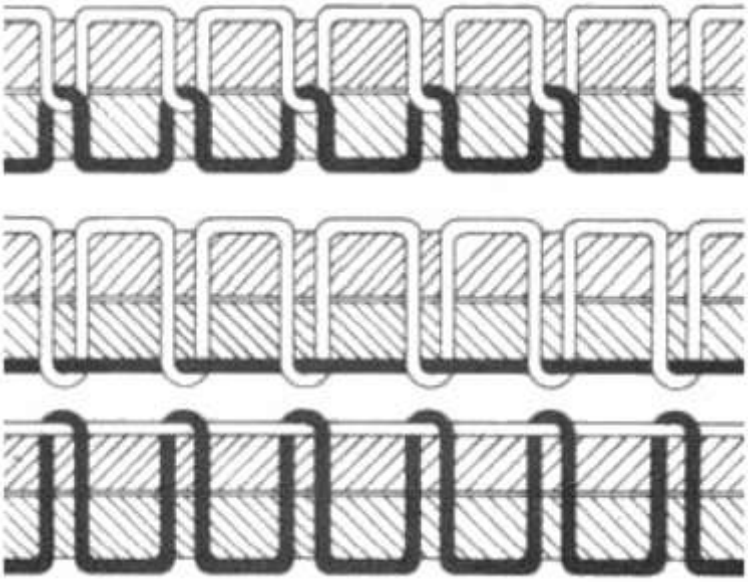

Správné provázání uprostřed materiálu

Zvyšte napětí horní nitě (nebo snižte napětí spodní niti)

Snižte napětí horní nitě (nebo zvyšte napětí spodní nitě)

D6. ZDVIH PATKY

Zdvih patky ruční pákou

Patku zvedněte zatlačením na páku ① na doraz (patka zůstane zvednutá). Patku spusťte vrácením páky ① do výchozí polohy nebo zatlačením na kolenní páku ② /pokud tam je/ a jejím následným uvolněním nebo automatickým zvednutím patky pedálem a následným uvolněním pedálu.

Po zdvihu patky ruční pákou stroj může být spuštěn (např. při navíjení spodní niti).

Zdvih patky kolenní pákou (pokud je jí stroj vybaven)

Zatlačením na páku ② se patka zvedne; při uvolnění páky se patka spustí.

Zdvih patky automaticky - elektromagnetem - pedálem [platí pro GZ-5525-447]

(Platí pro podtřídy s polohovacím pohonem a automatickým ovládáním)
Sešlápněte pedál ③ do polohy -1 (viz kapitola D11). Patka se zvedne. Lze předvolit automatický zdvih patky po odstřihu. Patka se pak spustí sešlápnutím pedálu ③ do polohy +1.

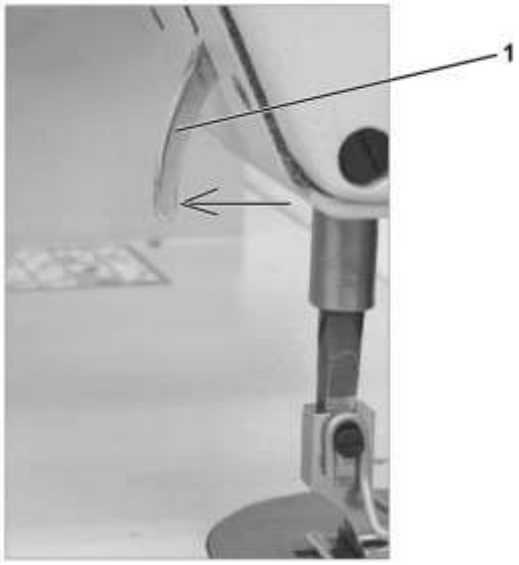

D7. NASTAVENÍ TLAKU PATKY

Nastavení přítlačné patky podle šitého materiálu.

Nastavení proveďte podle obrázku.

Tlak šití musí být nastaven na minimální hodnotu. Ale současně musí být tlak přítlačné patky dostatečný k zajištění spolehlivého a nepřetržitého podávání i při nejvyšší rychlosti.

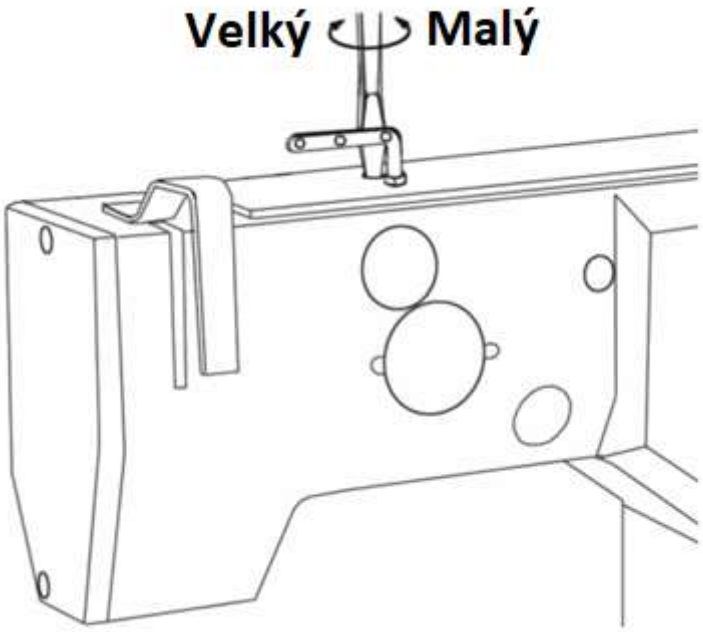

D8. NASTAVENÍ DÉLKY STEHU

Otočte knoflíkem ① tak, aby číslice ② vyznačující žádanou délku stehu v mm, byla proti šroubu ③.

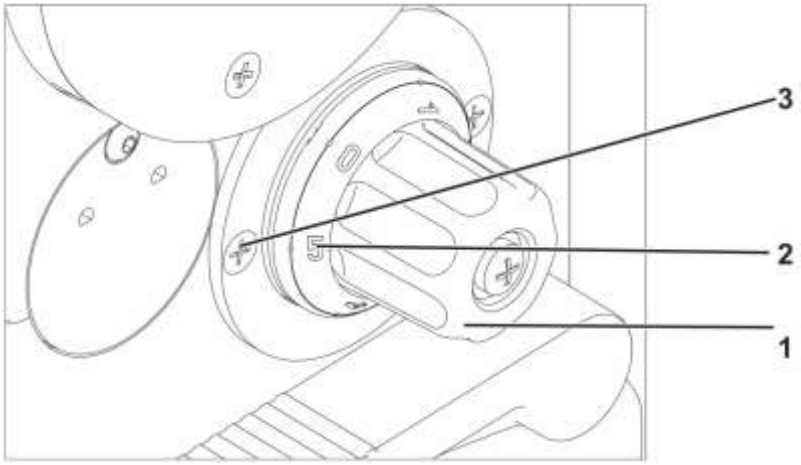

D9. ZPÁTKOVÁNÍ (ZPĚTNÉ PODÁVÁNÍ, ZAPOŠITÍ)

Zpátkování ruční pákou [platí pro manuálně ovládané podtřídy: GZ-5525-443]

Zatlačte na páku ① směrem dolů. Stroj bude podávat opačným směrem, dokud páku neuvolníte.

Zpátkování mikrospínačem [platí pro automaticky ovládané podtřídy: GZ-5525-447]

Stiskněte mikrospínač ②. Stroj bude zpátkovat, dokud stisk neuvolníte.

Automatické zapošití

U strojů vybavených polohovacím pohonem a automatickým ovládáním lze předvolit automatické zapošití předvoleným počtem zpětných stehů a to na začátku i na konci švu. Na začátku švu (po předcházejícím odstřihu nití) po sešlápnutí pedálu vpřed ušije stroj předvolenou závorku a pokračuje v šití. Na konci švu ušije předvolenou závorku při sešlápnutí pedálu do polohy -2.

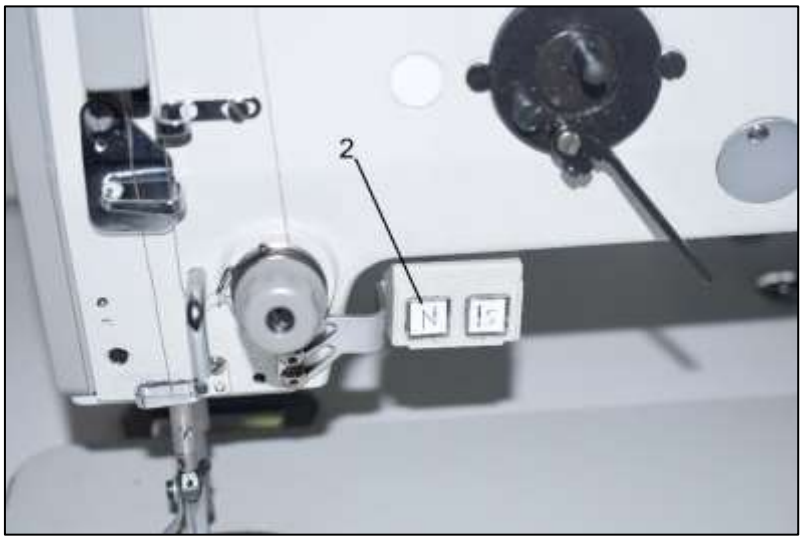

D10. SEŘÍZENÍ PO VÝMĚNĚ ŠICÍ VAČKY

Po výměně šicí vačky je nutno zkontrolovat správné časování bočního pohybu jehly (jehelní stranový rozpich). Boční pohyb by se měl odehrávat v okamžiku, kdy je jehla v horní úvrati. Nesmí se tak dít, pokud je jehla zabodnuta v materiálu (ve spodní úvrati).

Pokud časování bočního pohybu jehly není správné, povolte 4 šrouby Ⓑ na šnekovém kole Ⓐ, které najdete na horní hřídeli. Podržte šnekové kolo a otočte ručním kolem směrem k operátorovi o cca 2 cm. Utáhněte jeden šroub na šnekovém kole a zkontrolujte, jestli již k bočnímu pohybu jehly dochází v horní úvrati. Pokud tomu tak není, opakujte seřízení až do dosažení správného časování. Potom znovu utáhněte 4 šrouby Ⓑ.

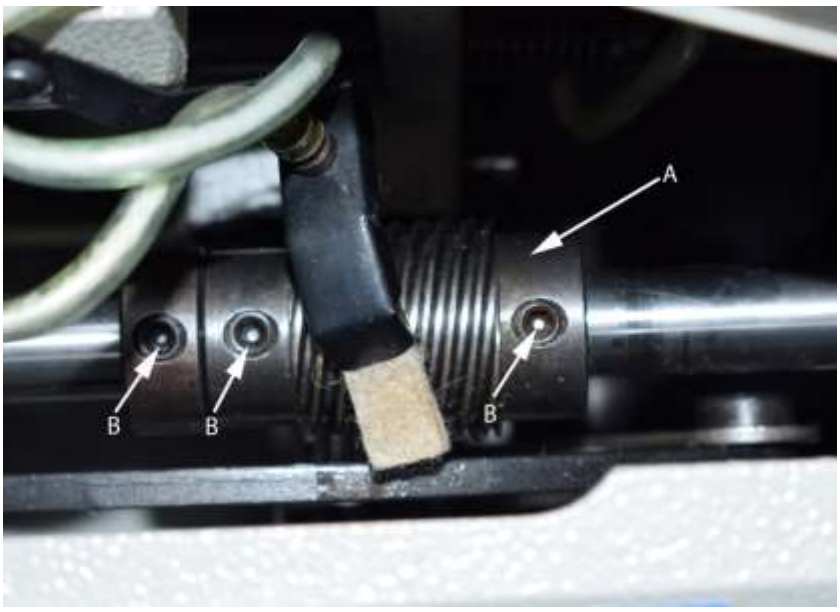

D11. OVLÁDÁNÍ AUTOMATICKÉHO STROJE

Ovládací pedál

Poloha pedálu je snímána snímačem, který rozliší 16 hladin

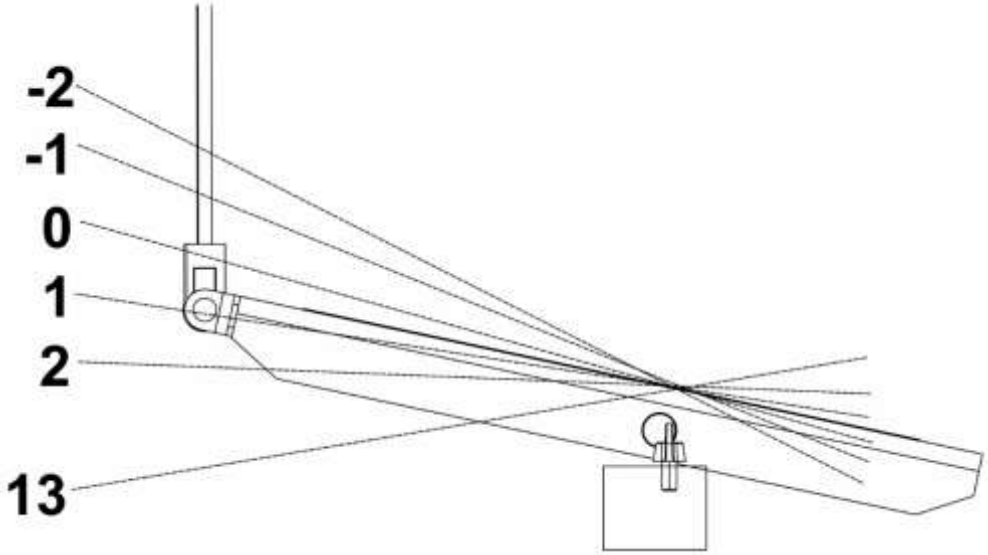

Význam je uveden v tabulce:

Poloha pedálu	Pohyb pedálu	Význam
-2	Plně dozadu patou	Povel k odstřižení niti (ukončení švu)
-1	Mírně dozadu patou	Povel ke zvednutí patky
0	Neutrální poloha	viz pozn.
1	Mírně dopředu	Povel ke spuštění patky
2	Dále dopředu	Šití minimální rychlostí (1. stupeň)
3	Dále dopředu	Šití - druhý stupeň rychlosti
:	:	:
13	Plně dopředu	Šití maximální rychlostí (12. stupeň)

Pozn.: Neutrální poloze lze předvolit polohu jehly (dole/nahoře) a polohu patky (dole/nahoře) při zastavení ve švu (uvedením pedálu do neutrální polohy), polohu patky (dole/nahoře) po ukončení švu (sešlápnutím pedálu patou plně dozadu a uvedením pedálu do neutrální polohy).

D12. TLAČÍTKOVÝ PANEL

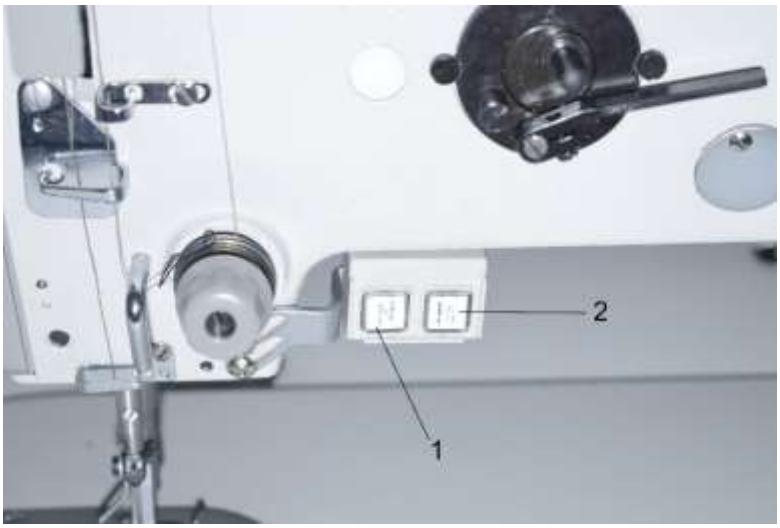

Tlačítko	Funkce
1	Ruční zpátkování. Při stisknutí tlačítka během šití je šitý materiál podáván zpět.
2	Polohování jehly do horní popř. dolní polohy Parametrem lze určit funkci tlačítka: 1 = jehla nahoru/dolů 2 = jehla nahoru 3 = jeden steh (nastavení ze závodu je 1)

E ÚDRŽBA STROJE

E1. MAZÁNÍ

Denně kompletně čistěte stroj před jeho použitím, a zkontrolujte množství oleje v nádržce chapače. Poté namažte olejem níže vyznačení místa a začněte pracovat na stroji.

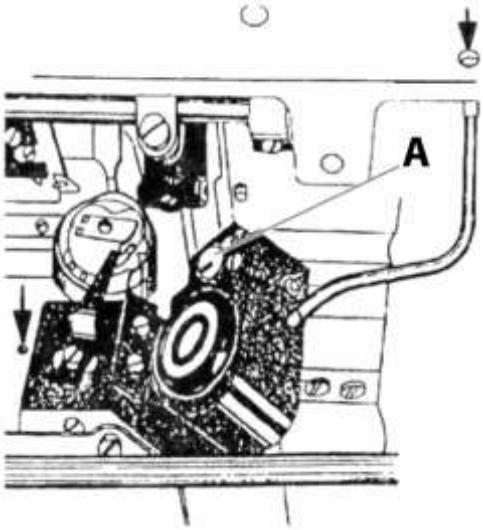

E2. SEŘÍZENÍ INTENZITY MAZÁNÍ CHAPAČE

Viz výše uvedený obrázek.

Intenzitu mazání chapače seřídíte šroubem A, který je umístěn před olejovou nádržkou chapače.

Množství oleje je nejnižší, když je šroub A otočen ve směru hodinových ručiček a šipka ukazuje na polohu „0“.

Množství oleje je nejvyšší, když je šroub A otočen proti směru hodinových ručiček a šipka směřuje do polohy „MAX“.

E3. ČIŠTĚNÍ STROJE

Chapač, podavač a další části stroje by měly být čištěny denně, následně namažte chapač a ostatní místa dle předchozí kapitoly. Po ukončení činnosti s nejvyšší rychlostí stroje očistěte veškerou špínu a poté stroj promažte olejem. Čistá práce musí být vyžadována každý den. (Obzvláště po týdnu práce na stroji je čistá práce je velmi důležitá pro správnou funkci stroje. Před čištěním vyjměte cívku z chapače.)

Údržba motoru: každý měsíc nebo dva očistěte prach z krytu motoru. (Více prachu nebo sluneční paprsky na krytu motoru způsobí, že bude příliš horký.)

Údržba ovládací skříňky: očistěte prach z konektoru. (Větší množství prachu na konektoru může ovlivnit správnou funkci stroje.)

Varování!
Před čištěním a promazáním stroje nezapomeňte vypnout všechny spínače a držte nohy od pedálu stroje, aby nedošlo k náhodnému spuštění stroje pedálem.

F KATALOG NÁHRADNÍCH DÍLŮ

A. ARM BED AND COVERS

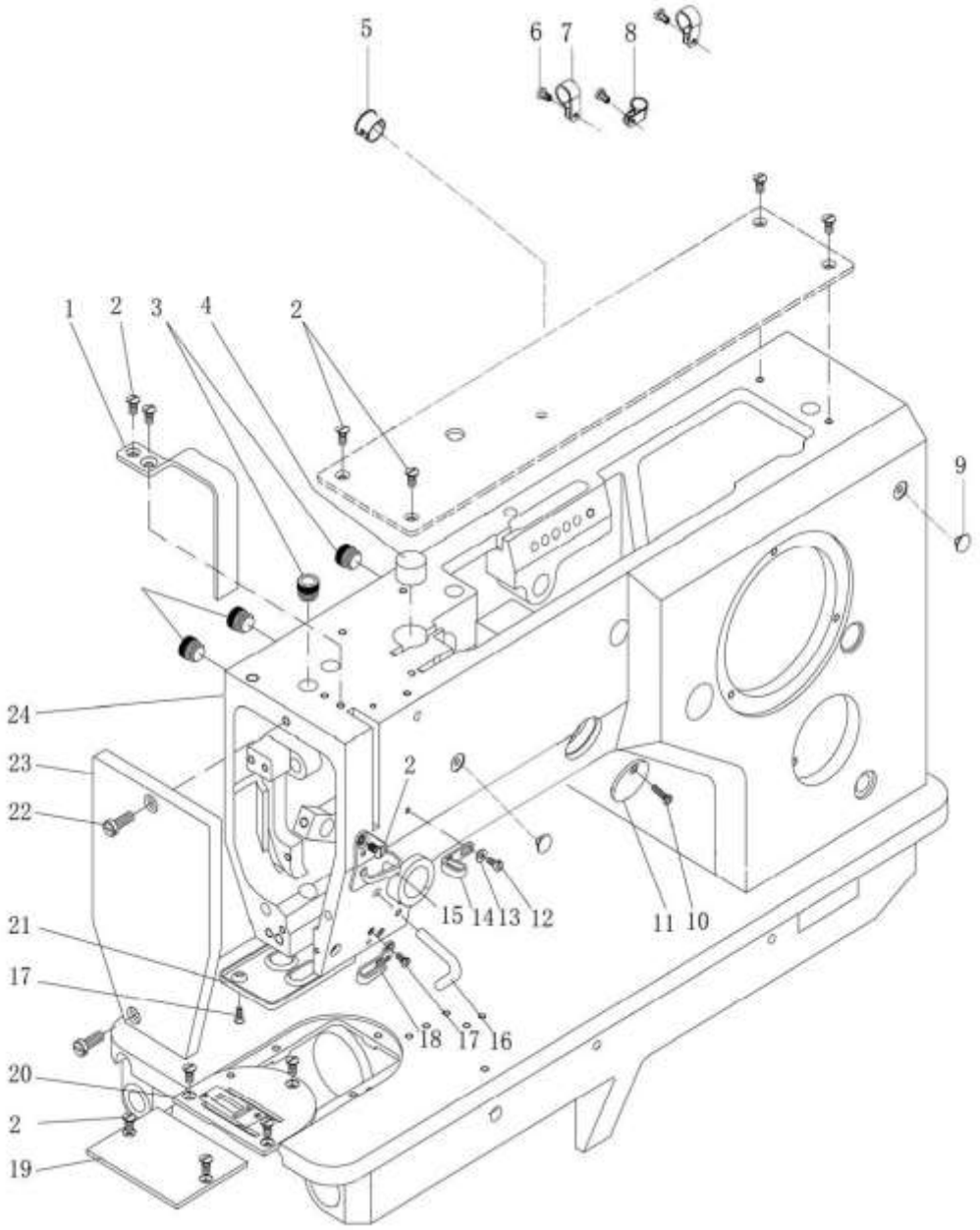

A. ARM BED AND AND COVERS						
Ref. No	Parts No.	Name of parts	Description	Qty		Note
				14x	44x	
A01	7.02.11.059	Thread take up lever guard cover		1	1	
A02	7.02.15.388	Thread take up lever guard cover screw	M4x8	5	5	
A02-1	7.02.15.1087		M4x8	11	11	
A03	7.02.16.058	Plastic plug		5	4	
A04	7.02.16.032	Felt		1	1	
A05	7.02.16.500	Line card		1	1	
A06	7.02.15.1080	Upper clip of supply cord screw	M4x8	3	3	
A07	7.02.16.167	Upper clip of supply cord		1	2	
A08	7.02.16.166	Upper clip of supply cord		1	1	
A09	7.02.16.501	Plastic plug		2	2	
A10	7.02.15.393	Round cover screw	M3x12	1	1	
A11	7.02.11.063	Round cover		1	1	
A12	7.02.15.392	Thread guide plate screw	M3x6	1	1	
A13	7.02.18.070	Screw washer	GB/T97.1 3	1	1	
A14	7.02.14.028	Thread guide plate		1	1	
A15	7.02.14.027	Thread guide plate		1	1	
A16	7.02.14.025	Thread guide lever (lower)		1	1	
A17	7.02.15.390	Lower thread guide plate screw	M3x8	1	1	
A18	7.02.14.026	Lower thread guide plate		1	1	
A19	7.02.02.085	Slide plate **[GZ-552x-x43]**		1	1	
	7.02.02.073	Slide plate		1	1	
A20	7.02.02.086	Needle plate			1	
	7.02.02.079	Needle plate		1		
A21	7.02.11.062	Felt splint		1	1	
A22	7.02.15.389	Panel screw	M5x14	2	2	
A23	7.02.11.061	Panel		1	1	
A24	7.01.02.013	Machine frame		1	1	

B. BOBBIN WINDER AND THREAD TENSION PARTS

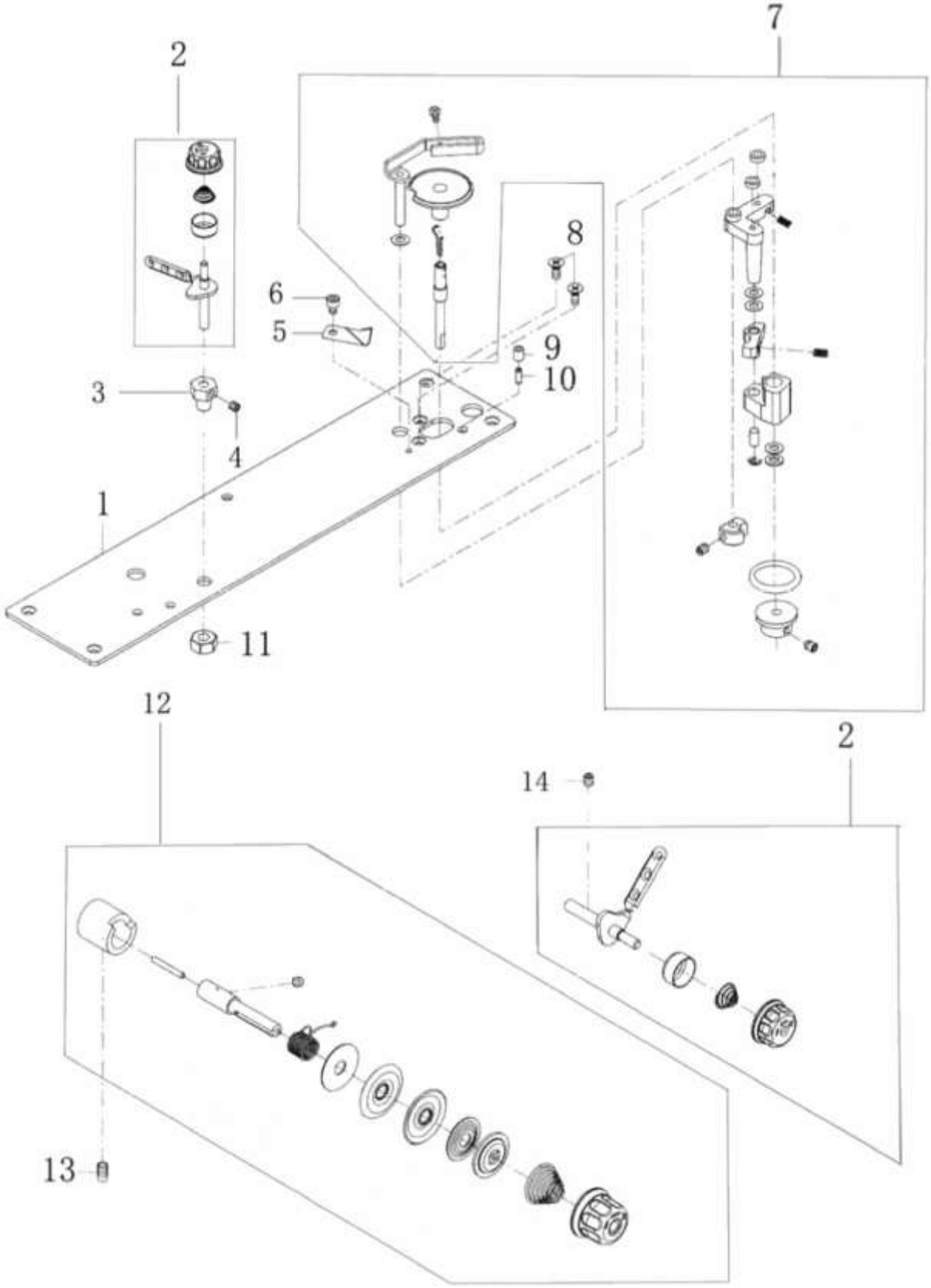

B. BOBBIN WINDER AND THREAD TENSION PARTS						
Ref. No	Parts No.	Name of parts	Description	Qty		Note
				14x	44x	
B01	7.02.11.590	Top cover		1	1	
B02	7.02.01.210	Top cover thread tension assy.		1	1	
B03	7.02.08.369	Thread tension plate bushing		1	1	
B04	7.02.15.056	Screw		1	1	
B05	7.02.20.070	Thread winder thread cutter		1	1	
B06	7.02.15.1031	Thread cutter screw	M4x6	1	1	
B07	7.02.01.213	Thread winder assy.		1	1	
B08	7.02.15.1087	Thread winder mounting screw	M4x12	2	2	
B09	7.02.08.362	Pin bushing		1	1	
B10	7.02.10.302	Pin		1	1	
B11	7.02.15.1030	Nut	M8	1	1	
B12	7.02.01.038	Thread tension assy.		1	1	
B13	7.02.15.006	Screw	M4x8	1	1	
B14	7.02.15.1065	Screw	M4x5	1	1	

C. UPPER SHAFT AND NEEDLE BAR THREAD TAKE-UP PARTS (1/2)

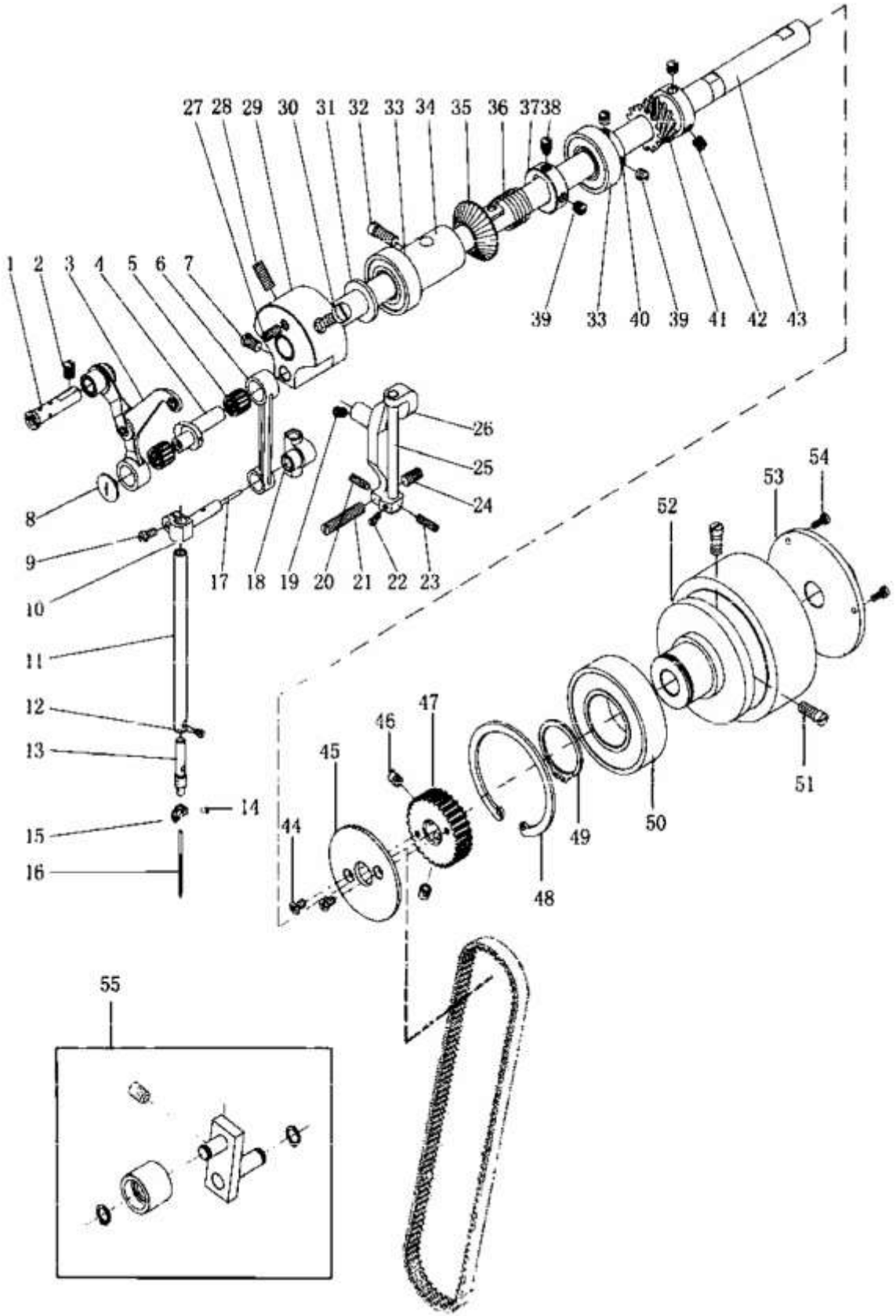

C. UPPER SHAFT AND NEEDLE BAR THREAD TAKE-UP PARTS (1/2)						
Ref. No	Parts No.	Name of parts	Description	Qty		Note
				14x	44x	
C01	7.02.10.091	Thread take up lever support stud		1	1	
C02	7.02.15.411	Thread take up lever support stud screw	M6(0.75)x8	1	1	
C03	7.02.05.066	Thread take up lever assy.			1	
	7.02.05.530	Thread take up lever assy.		1		
C04	7.02.06.036	Libra crank			1	
	7.02.06.087	Libra crank		1		
C05	7.02.04.025	Bearing		2	2	
C06	7.02.05.067	Needle bar link		1	1	
C07	7.02.15.395	Libra crank screw	M6(0.75)x7.5	1	1	
C08	7.02.15.413	Thread take up crank screw	9/64(40)x5.5	1	1	
C09	7.02.15.408	Needle bar joint screw	M4x8	1	1	
C10	7.02.02.088	Needle bar joint		1	1	
C11	7.02.03.071	Needle bar		1	1	
C12	7.02.15.409	Needle clamp shaft screw	M2.5x5	1	1	
C13	7.02.10.090	Needle clamp shaft		1	1	
C14	7.02.15.412	Screw	M3x5.8	1	1	
C15	7.02.14.033	Needle clamp washer		1	1	
C16	7.02.21.140	Needle	19#	1	1	
C17		Needle bar connection wick	ø2x25mm	1	1	
C18	7.02.05.065	Needle bar connection holder		1	1	
C19	7.02.15.056	Needle bar connection bracket tighten screw	M5x5	1	1	
C20	7.02.15.400	Needle bar connection bracket screw (back)	M4x12	1	1	
C21	7.02.15.401	Needle bar connection bracket screw (left)	M6(0.75)x30	1	1	
C22	7.02.15.037	Needle bar connection bracket shaft screw	M3x6	1	1	
C23	7.02.15.404	Needle bar connection bracket screw (front)	M4x16	1	1	
C24	7.02.15.403	Needle bar connection bracket screw (right)	M6(0.75)x11	1	1	
C25	7.02.10.089	Needle bar connection bracket shaft		1	1	
C26	7.02.05.064	Needle bar connection bracket		1	1	
C27	7.02.15.396	Tighten screw	M5x10	1	1	
C28	7.02.15.397	Needle bar crank tighten screw	M6(0.75)x15	1	1	
C29	7.02.06.035	Needle bar crank		1	1	
C30	7.02.15.398	Needle bar crank orientation screw	M6(0.75)x17.5	1	1	
C31	7.02.16.090	Felt		1	1	
C32	7.02.15.399	Arm shaft bushing screw	M6x14	1	1	
C33	7.02.04.024	Arm shaft bearing		2	2	

C. UPPER SHAFT AND NEEDLE BAR THREAD TAKE-UP PARTS (2/2)

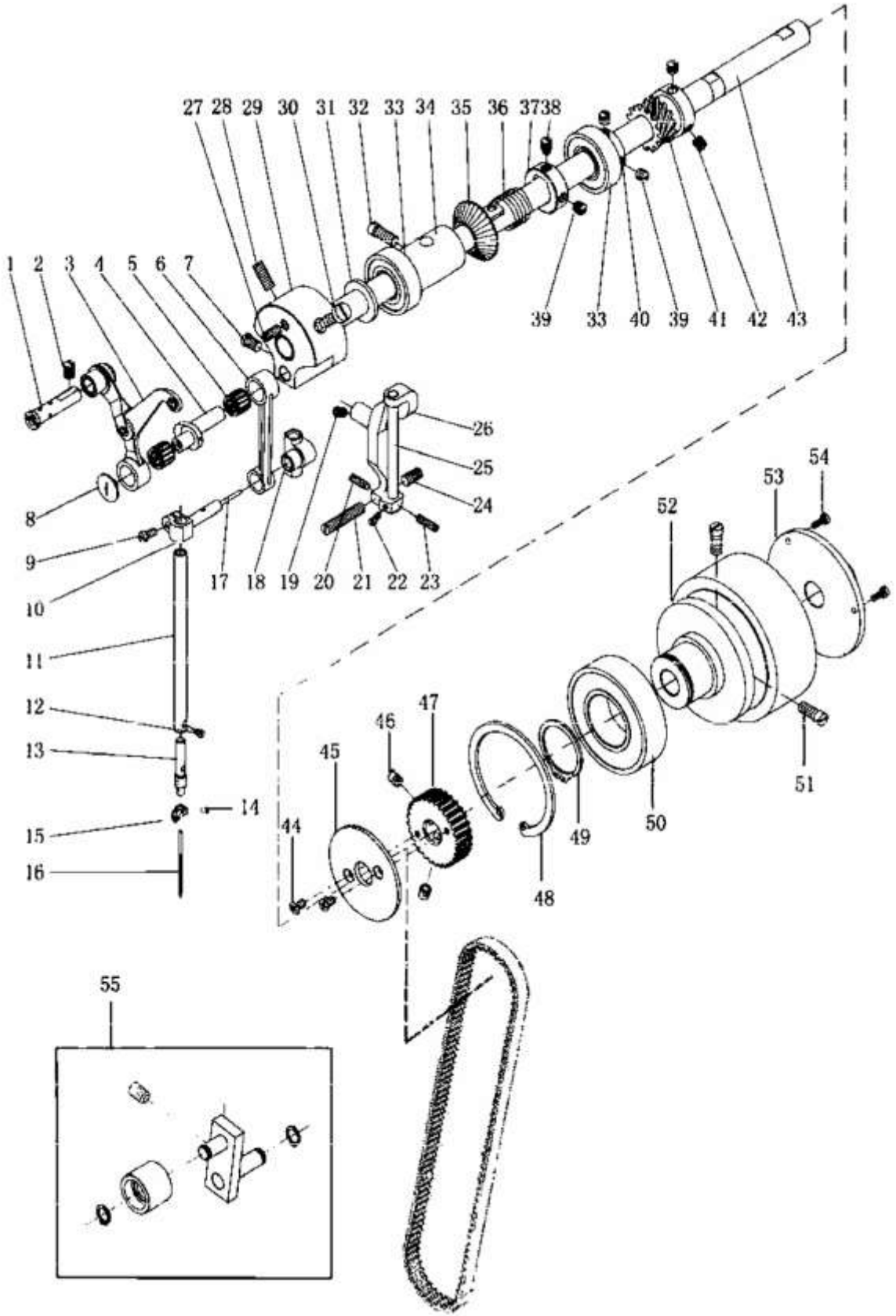

C. UPPER SHAFT AND NEEDLE BAR THREAD TAKE-UP PARTS (2/2)						
Ref. No	Parts No.	Name of parts	Description	Qty		Note
				14x	44x	
C34	7.02.08.095	Arm shaft bushing		1	1	
C35	7.02.07.059	Winder drive pulley		1	1	
C36	7.02.17.094	Replacement spring		1	1	
C37	7.02.09.032	Winder drive pulley collar		1	1	
C38	7.02.15.407	Drive pulley orientation screw	M6(0.75)x7	1	1	
C39	7.02.15.428	Collar screw	M6(0.75)x5	3	3	
C40	7.02.08.102	Arm shaft bearing collar		1	1	
C41	7.02.07.051	Vibrating needle drive gear		1	1	
C42	7.02.15.126	Small gear screw	1/4(40)x7	3	3	
C43	7.02.03.490	Arm shaft		1	1	
C44	7.02.15.797	Stopper plate screw		2	2	
C45	7.02.11.224	Stopper plate		1	1	
C46	7.02.15.057	Screw	M6×1x8	2	2	
C47	7.02.07.195	Synchronous pulley (upper)		1	1	
C48	7.02.18.076	Elastic stop ring	GB/T893.1-1986- 62	1	1	
C49	7.02.18.078	Elastic stop ring	GB/T894.1-1986- 30	1	1	
C50	7.02.04.027	Arm shaft bearing (right)		1	1	
C51	7.02.15.399	Pulley mounting screw	M6x14	2	2	
C52	7.02.07.054	Pulley		1	1	
C53	7.02.11.064	Pulley cover		1	1	
C54	7.02.15.432	Pulley cover screw	M3x8	3	3	
C55	7.02.01.211	Tension wheel assy.		1	1	

D. NEEDLE BAR VIBRATING PARTS I (1/2)

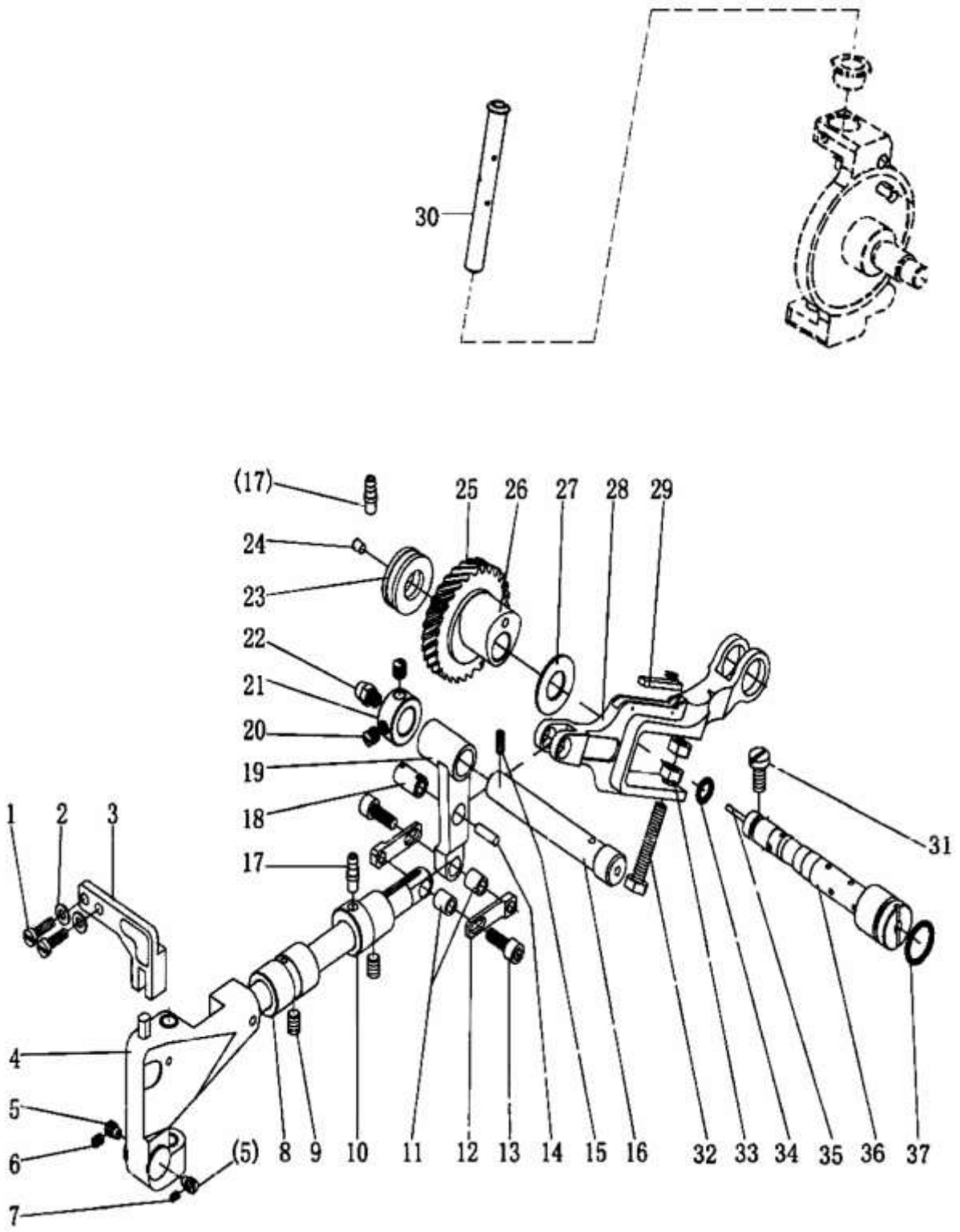

D. NEEDLE BAR VIBRATING PARTS I (1/2)						
Ref. No	Parts No.	Name of parts	Description	Qty		Note
				14x	44x	
D01	7.02.15.405	Fixed bracket screw	M4x14	5	5	
D02	7.02.18.071	Washer	GB/T97.1	2	2	
D03	7.02.13.043	Needle bar vibrating fixed bracket		1	1	
D04	7.02.01.039	Needle bar vibrating bracket		1	1	
D05	7.02.15.407	Needle bar vibrating bracket screw	M6(0.75)x7	2	2	
D06	7.02.15.391	Tighten screw	M4x5	1	1	
D07	7.02.15.406	Tighten screw	M3x4	1	1	
D08	7.02.08.096	Needle bar vibrating shaft bushing (left)		1	1	
D09	7.02.15.410	Needle bar vibrating shaft bushing screw	M6x8	2	2	
D10	7.02.08.097	Needle bar vibrating shaft bushing (right)		1	1	
D11	7.02.08.101	Connection bushing		2	2	
D12	7.02.17.091	Connection plate		2	2	
D13	7.02.15.443	Connection screw	M5(0.5)x14	2	2	
D14		Felt		1	1	
D15	7.02.15.049	Needle feeding crank shaft tighten screw	M5x8	1	1	
D16	7.02.03.075	Needle feeding crank shaft		1	1	
D17	7.02.16.059	Oil spile		2	2	
D18	7.02.10.093	Connection shaft		1	1	
D19	7.02.05.076	Link lever		1	1	
D20	7.02.15.428	Collar screw	M6(0.75)x5	2	2	
D21	7.02.09.030	Needle feeding crank shaft collar		1	1	
D22	7.02.16.067	Coppery oil spile		1	1	
D23	7.02.04.026	Bearing		1	1	
D24	7.02.16.064	Aluminium oil plug		1	1	
D25	7.02.07.050	Vibrating needle driven gear		1	1	
D26	7.02.06.092	Vibrating needle cam		1		
	7.02.06.037	Vibrating needle cam			1	
D27	7.02.18.075	Coppery washer		1	1	
D28	7.02.05.077	Vibrating needle link lever		1	1	
D29	7.02.16.056	Felt		1	1	
D30	7.02.03.491	Vibrating range shaft		1	1	
D31	7.02.15.426	Vibrating needle eccentric shaft screw	M6x12	1	1	
D32	7.02.15.446	Vibrating needle link rod screw	M6(0.75)x34	1	1	
D33	7.02.15.449	Vibrating needle link rod screw locking nut	M6(0.75)	2	2	
D34	7.02.16.065	Vibrating needle eccentric shaft o-ring (small)		1	1	

D. NEEDLE BAR VIBRATING PARTS I (2/2)

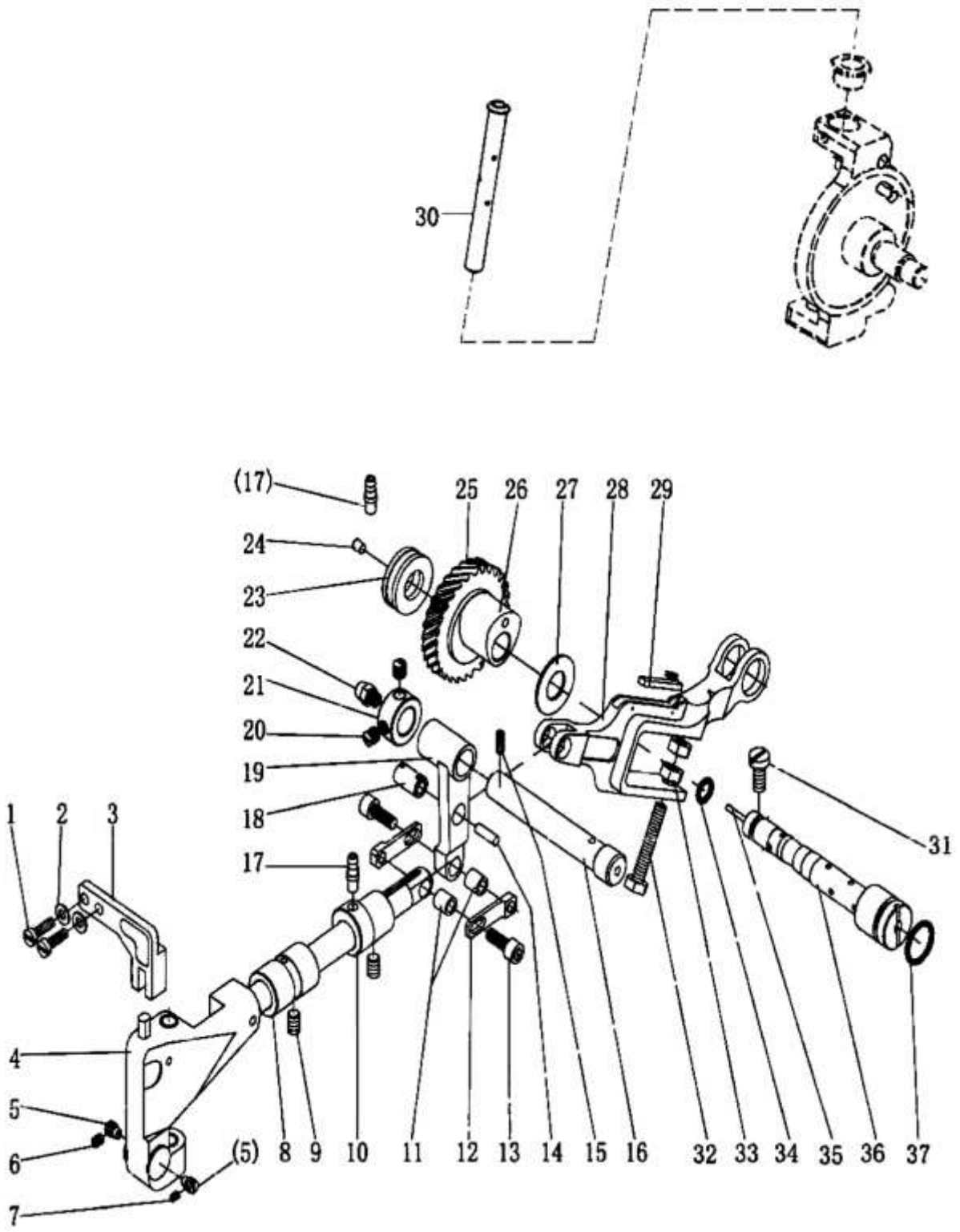

D. NEEDLE BAR VIBRATING PARTS I (2/2)						
Ref. No	Parts No.	Name of parts	Description	Qty		Note
				14x	44x	
D35		Oil wick	ø2x80 mm	1	1	
D36	7.02.10.094	Vibrating needle eccentric shaft		1	1	
D37	7.02.16.066	O-ring (big)		1	1	
D38	7.02.08.099			1	1	
D39	7.02.08.100			1	1	
D40	7.02.15.427			1	1	

E1. NEEDLE BAR VIBRATING PARTS II [GZ-5527 series]

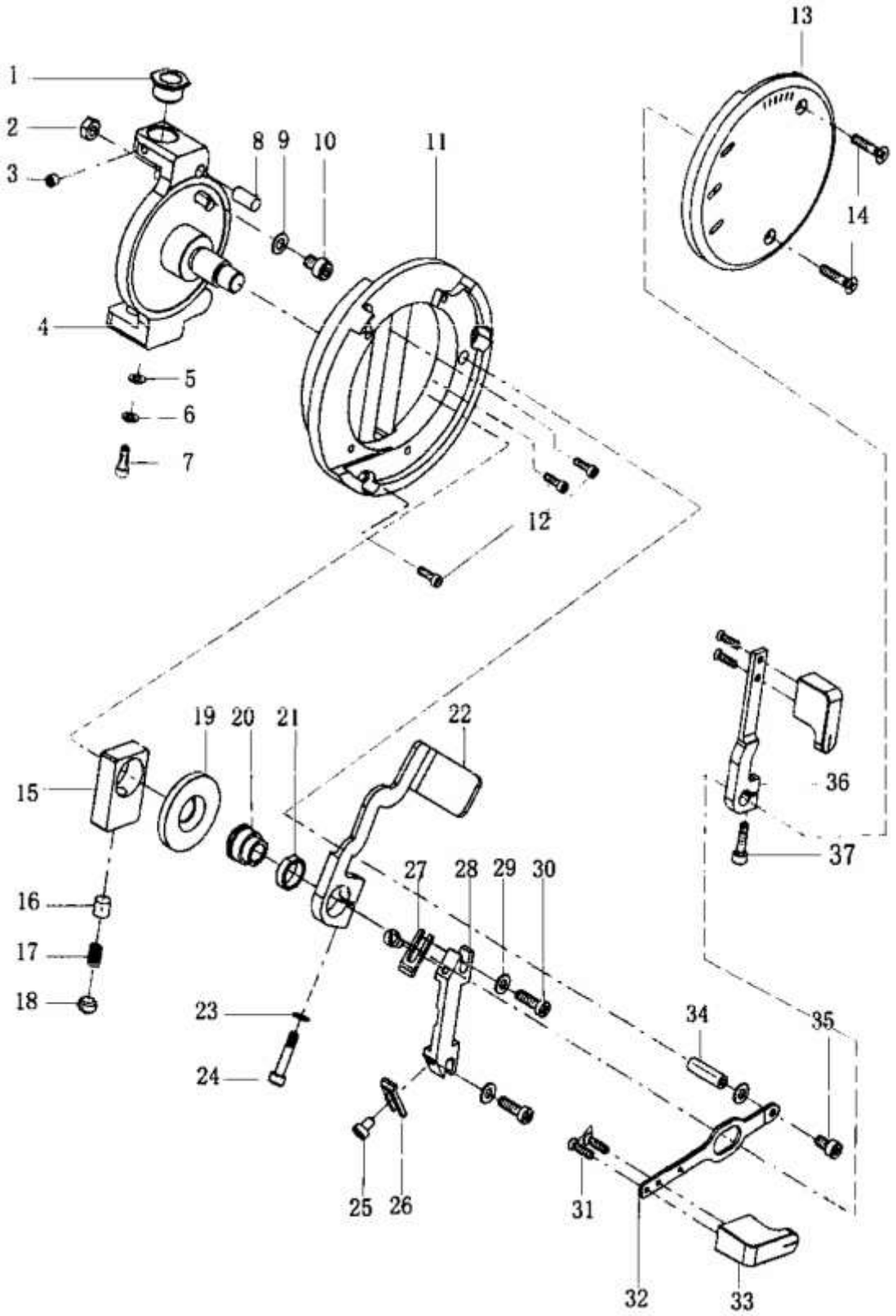

E1. NEEDLE BAR VIBRATING PARTS II [GZ-5527 SERIES]						
Ref. No	Parts No.	Name of parts	Description	Qty		Note
				14x	44x	
E1-01	7.02.08.367	Eccentric bushing		1	1	
E1-02	7.02.15.268	Nut	M4	1	1	
E1-03	7.02.15.047	Screw	M4x4	1	1	
E1-04	7.02.13.440	Vibrating bracket		1	1	
E1-05	7.02.18.016	Washer		1	1	
E1-06	7.02.18.055	Elastic washer	ø5	1	1	
E1-07	7.02.15.053	Screw	M5x12	1	1	
E1-08	7.02.10.303	Retainer ring		1	1	
E1-09	7.02.18.057	Washer		1	1	
E1-10	7.02.15.1031	Screw	M4x6	1	1	
E1-11	7.02.06.084	Turntable		1	1	
E1-12	7.02.15.405	Turntable mounting screw		3	3	
E1-13	7.02.16.503	Scale			1	
	7.02.16.105	Scale		1		
E1-14	7.02.15.1088	Screw		2	2	
E1-15	7.02.12.082	Slide block		1	1	
E1-16	7.02.16.509	Adjusting plug		1	1	
E1-17	7.02.17.480	Spring		1	1	
E1-18	7.02.15.423	Adjusting screw		1	1	
E1-19	7.02.18.400	Washer		1	1	
E1-20	7.02.15.1084	Nut		1	1	
E1-21	7.02.08.361	Stopper spanner handle bushing		1	1	
E1-22	7.02.05.510	Stopper spanner		1	1	
E1-23	7.02.18.057	Washer		1	1	
E1-24	7.02.15.552	Screw	M4x20	1	1	
E1-25	7.02.15.026	Screw	M4x6	2	2	
E1-26	7.02.11.591	Clamp plate (left)		1	1	
E1-27	7.02.11.592	Clamp plate (right)		1	1	
E1-28	7.02.11.593	Stopper plate		1	1	
E1-29	7.02.18.071	Washer		3	3	
E1-30	7.02.15.405	Screw	M4x14	2	2	
E1-31	7.02.15.421	Screw	M3x12	4	4	
E1-32	7.02.05.511	Vibrating needle spanner		1	1	
E1-33	7.02.16.504	Handle		2	2	
E1-34	7.02.15.1082	Nut		1	1	
E1-35	7.02.15.837	Screw		1	1	
E1-36	7.02.05.512	Changing-over spanner		1	1	
E1-37	7.02.15.417	Screw	M4x12	1	1	

E2. NEEDLE BAR VIBRATING PARTS II [GZ-5525 series]

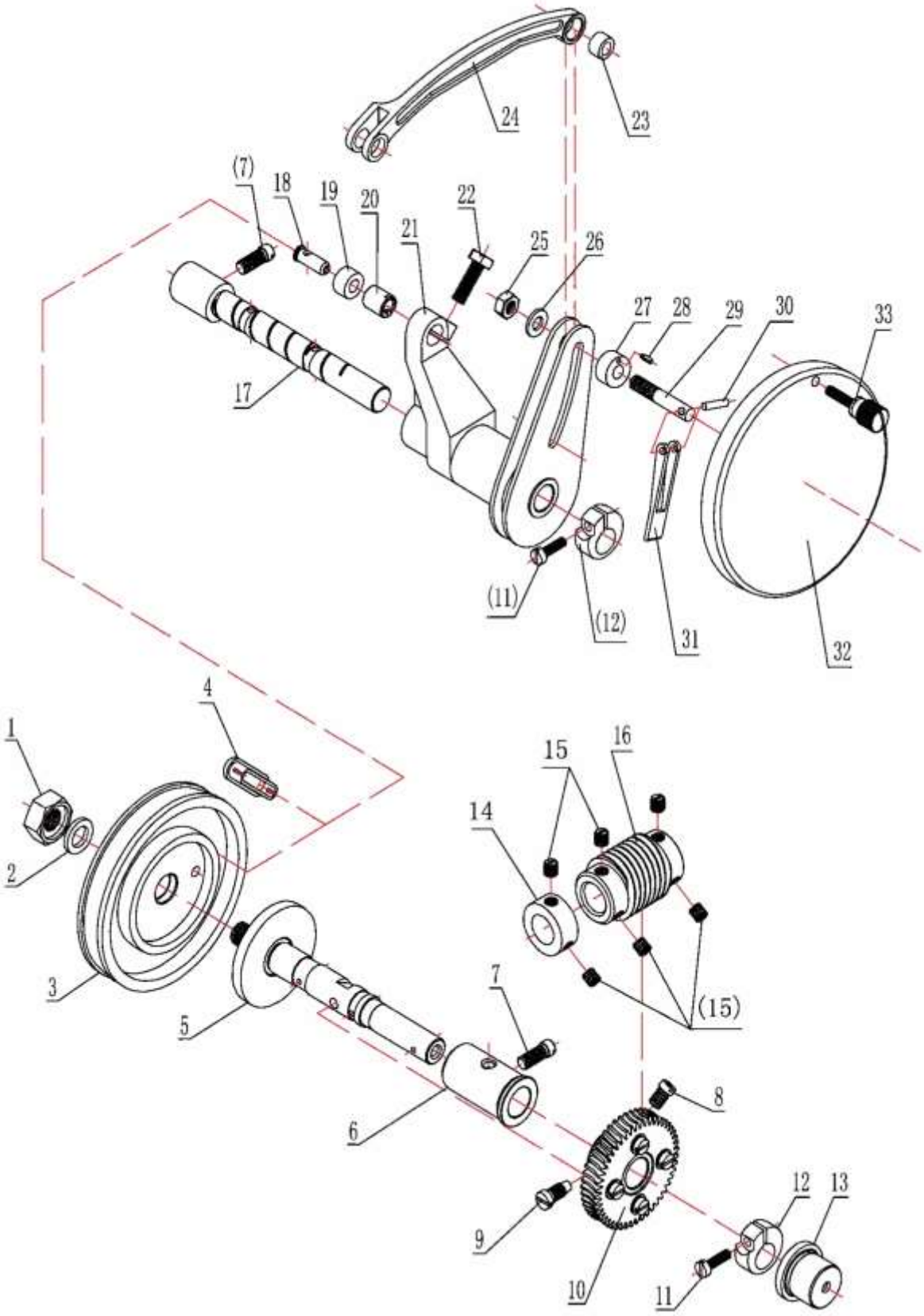

E2. NEEDLE BAR VIBRATING PARTS II [GZ-5525 SERIES]						
Ref. No	Parts No.	Name of parts	Description	Qty		Note
				14x	44x	
E2-01	7.02.15.382	Hexagonal nut	M10	1	1	
E2-02	7.02.17.113	Spring washer		1	1	
E2-03	7.02.06.060	Cam		1	1	
E2-04	7.02.16.077	Seal cover		1	1	
E2-05	7.02.10.133	Worm wheel shaft		1	1	
E2-06	7.02.08.094	Worm wheel shaft bushing (back)		1	1	
E2-07	7.02.15.399	Screw	M6x14	2	2	
E2-08	7.02.15.431	Screw	M6(0.75)x10	1	1	
E2-09	7.02.15.384	Screw	M6(0.75)	1	1	
E2-10	7.02.07.069	Worm wheel		1	1	
E2-11	7.02.15.405	Screw	M4x14	2	2	
E2-12	7.02.09.033	Retaining ring		2	2	
E2-13	7.02.08.117	Worm wheel shaft bushing		1	1	
E2-14	7.02.09.034	Retaining ring		1	1	
E2-15	7.02.15.428	Screw	M6(0.75)x5	6	6	
E2-16	7.02.07.070	Worm bolt		1	1	
E2-17	7.02.10.131	Vibrating needle shaft		1	1	
E2-18	7.02.10.132	Pin roller shaft		1	1	
E2-19	7.02.12.080	Pin roller		1	1	
E2-20	7.02.08.093	Pin roller shaft eccentric bushing		1	1	
E2-21	7.02.01.037	Vibrating needle crank assy.		1	1	
E2-22	7.02.15.380	Screw	M6x18	1	1	
E2-23	7.02.08.092	Vibrating needle link bushing		1	1	
E2-24	7.02.05.103	Link		1	1	
E2-25	7.02.15.1073	Nut	M6	1	1	
E2-26	7.02.18.046	Washer		1	1	
E2-27	7.02.09.038	Fixing collar		1	1	
E2-28	7.02.10.130	Elastic round pin	ø2	1	1	
E2-29	7.02.10.308	Pin screw		1	1	
E2-30	7.02.10.307	Pin	ø3	1	1	
E2-31	7.02.05.516	Lever		1	1	
E2-32	7.02.11.146	Cover plate		1	1	
E2-33	7.02.15.1151	Screw		1	1	

F. PRESSER FOOT PARTS (1/2)

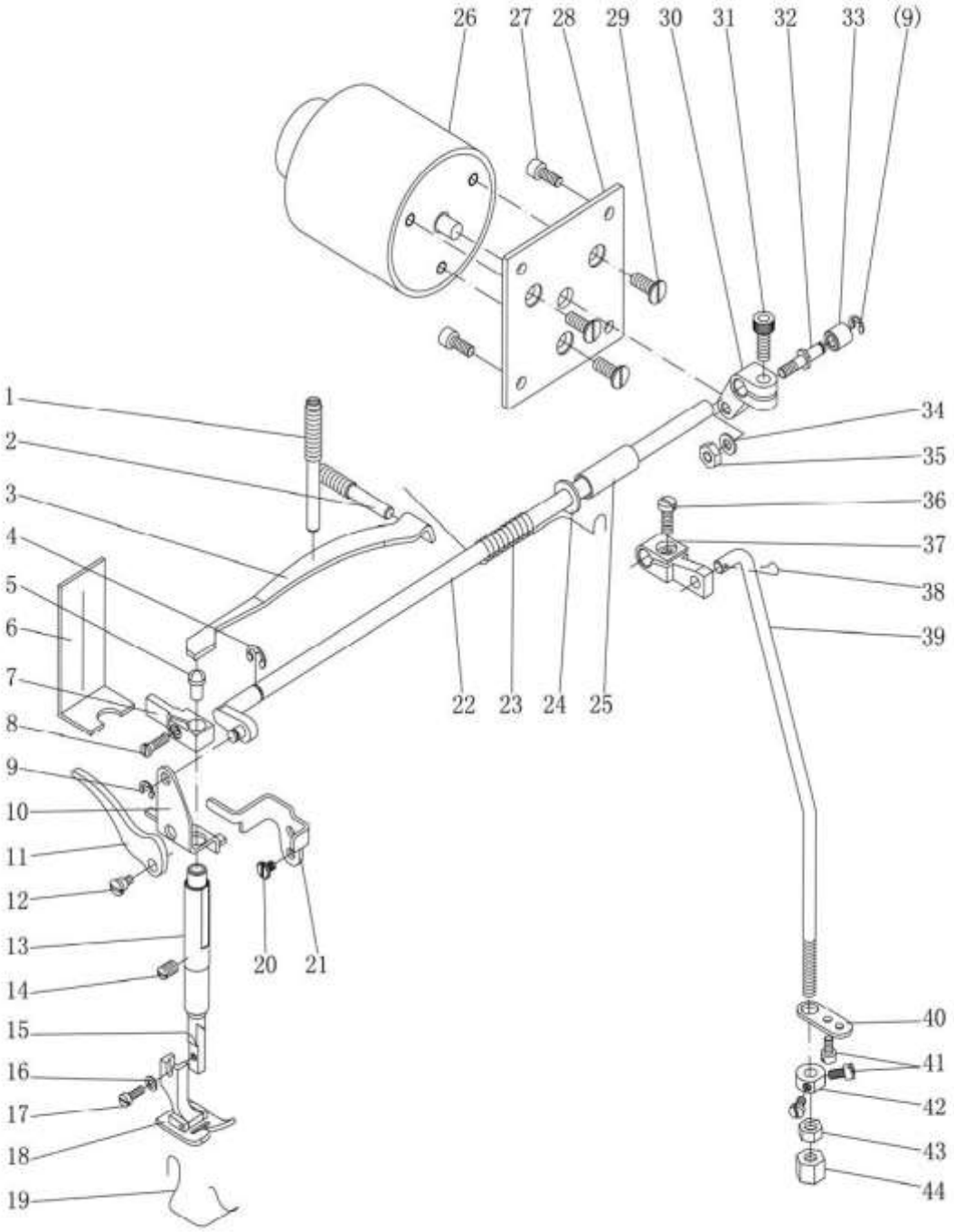

F. PRESSER FOOT PARTS (1/2)						
Ref. No	Parts No.	Name of parts	Description	Qty		Note
				14x	44x	
F01	7.02.15.414	Presser foot pressure adjusting screw		1	1	
F02	7.02.15.415	Presser bar spring support screw		1	1	
F03	7.02.17.085	Presser bar spring		1	1	
F04	7.02.18.072	E-ring	GB/T896-1986-6	1	1	
F05	7.02.10.092	Presser bar pin		1	1	
F06	7.02.16.033	Felt		1	1	
F07	7.02.12.045	Presser bar slide block		1	1	
F08	7.02.15.417	Presser bar slide block screw	M4x12	1	1	
F09	7.02.18.031	E-ring	GB/T896-1986-4	1	2	
F10	7.02.17.087	Presser foot lifting connection plate		1	1	
F11	7.02.05.068	Presser bar spanner		1	1	
F12	7.02.15.418	Presser bar spanner screw		1	1	
F13	7.02.08.098	Presser bar bushing		1	1	
F14	7.02.15.411	Presser bar bushing tighten screw	M6(0.75)x8	1	1	
F15	7.02.03.072	Presser bar		1	1	
F16	7.02.18.057	Presser foot screw washer		1	1	
F17	7.02.15.419	Presser foot screw	M3.5x10	1	1	
F18	7.02.02.089	Presser foot			1	
	7.02.02.080	Presser foot		1		
F19	7.02.17.088	Spring		1	1	
F20	7.02.15.394	Release lever screw		1	1	
F21	7.02.05.063	Release lever		1	1	
F22	7.02.03.073	Presser foot lifting shaft		1	1	
F23	7.02.17.086	Replacement spring		1	1	
F24	7.02.18.060	Washer	GB/T97.1 8	1	1	
F25	7.02.08.040	Presser foot lifting shaft bushing		1	1	
F26	7.02.19.035	Presser foot lifting electromagnetic		1	1	
F27	7.02.15.1085	Fixed plate screw	M5x12	4	4	
F28	7.02.11.095	Lifting presser foot electromagnetic fixed plate		1	1	
F29	7.02.15.105	Lifting presser foot electromagnetic screw	M6x8	3	3	
F30	7.02.06.081	Presser foot lifting crank		1	1	
F31	7.02.15.048	Presser foot lifting crank screw	M6x15	1	1	
F32	7.02.10.146	Presser foot lifting crank pin		1	1	
F33	7.02.12.081	Slide pole		1	1	
F34	7.02.18.016	Washer	GB/T97.1 5	1	1	
F35	7.02.15.068	Presser foot lifting crank pin nut	GB/T 6170 M5	1	1	

F. PRESSER FOOT PARTS (2/2)

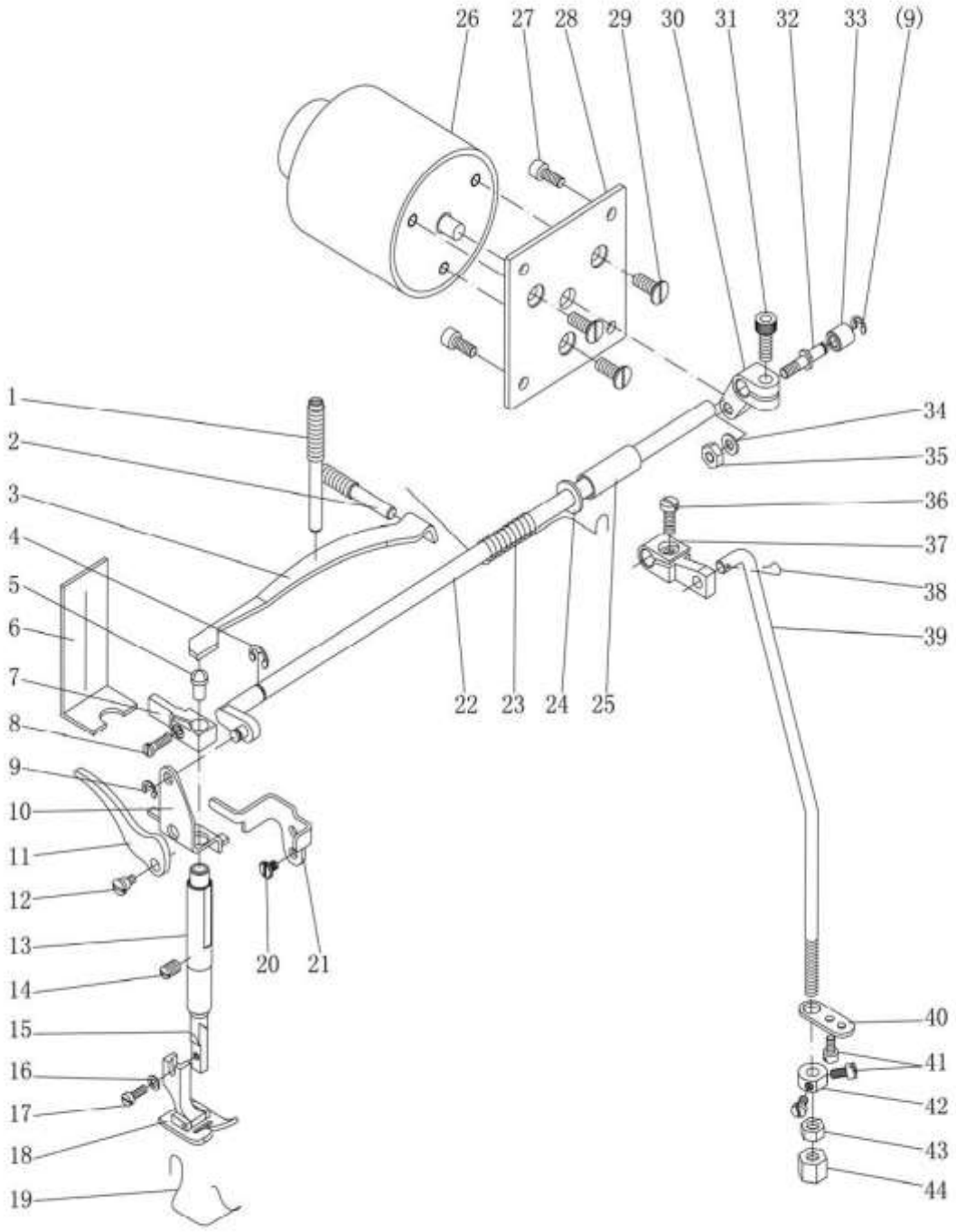

F. PRESSER FOOT PARTS (2/2)						
Ref. No	Parts No.	Name of parts	Description	Qty		Note
				14x	44x	
F36	7.02.15.416	Knee lifting crank screw	M5x12	1	1	
F37	7.02.05.069	Knee lifting crank		1	1	
F38	7.02.17.041	Pin		1	1	
F39	7.02.01.04001	Presser foot lifting link lever		1	1	
F40	7.02.01.04002	Link lever fixed plate		1	1	
F41	7.02.15.420	Link lever fixed plate screw	M4x6	3	3	
F42	7.02.01.04003	Link lever collar		1	1	
F43	7.02.01.04004	Nut		1	1	
F44	7.02.01.04005	Knee lifting connection nut		1	1	

G. STITCH LENGTH ADJUSTMENT AND BACKSTITCH PARTS (1/2)

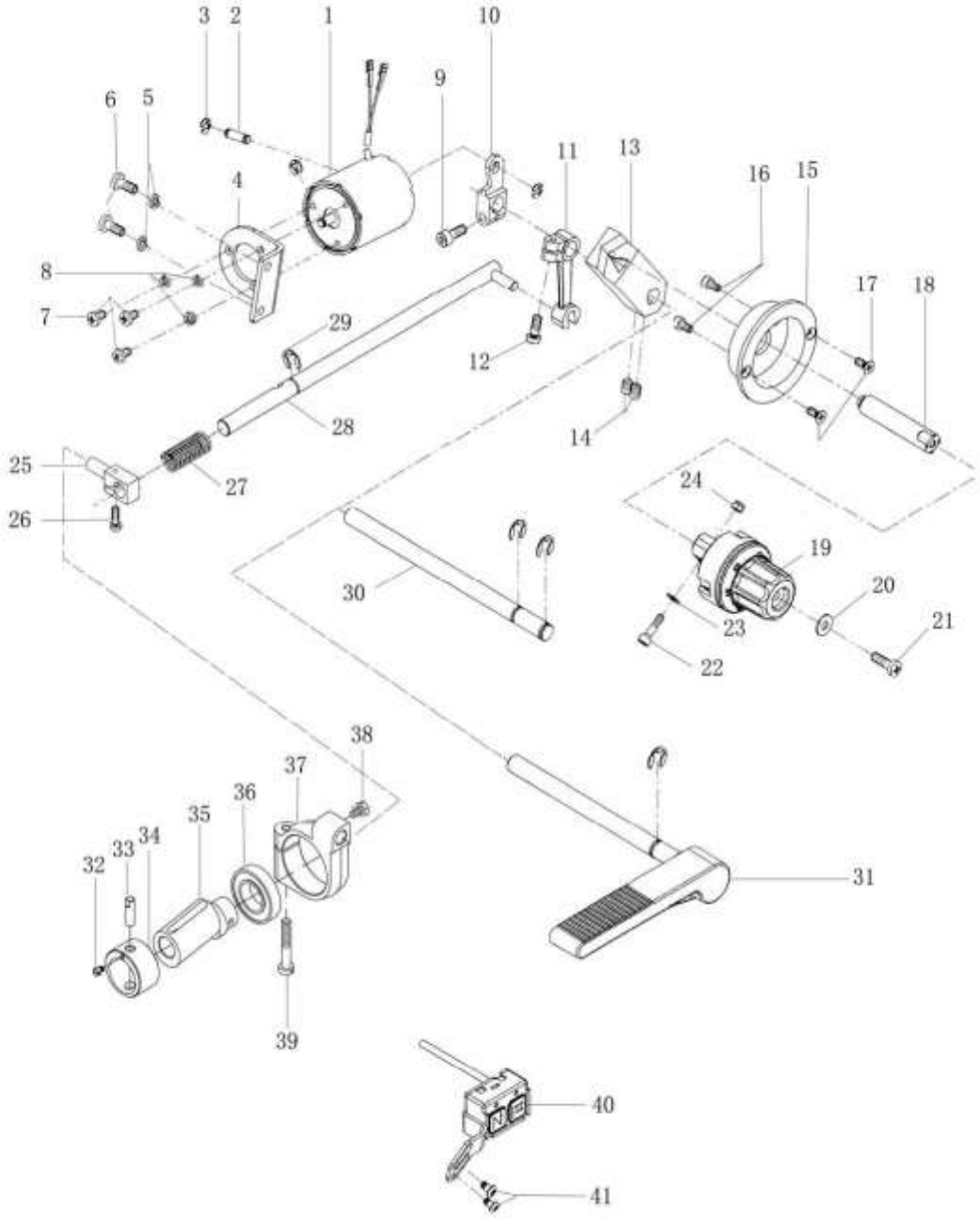

G. STITCH LENGTH ADJUSTMENT AND BACKSTITCH PARTS (1/2)						
Ref. No	Parts No.	Name of parts	Description	Qty		Note
				14x	44x	
G01	7.02.19.040	Backstitch electromagnetic		1	1	
G02	7.02.10.304	Backstitch electromagnetic pin		1	1	
G03	7.02.18.031	E-ring		3	3	
G04	7.02.13.443	Backstitch electromagnetic fixed plate		1	1	
G05	7.02.18.055	Spring washer		2	2	
G06	7.02.15.1085	Screw		2	2	
G07	7.02.15.1080	Screw	M4x8	3	3	
G08	7.02.18.098	Spring washer	ø4	3	3	
G09	7.02.15.058	Screw		1	1	
G10	7.02.06.085	Backstitch electromagnetic crank		1	1	
G11	7.02.05.080	Backstitch control lever crank		1	1	
G12	7.02.15.416	Crank screw	M5x12	2	2	
G13	7.02.05.513	Stitch length vibrating lever		1	1	
G14	7.02.15.057	Screw	M6x1x6	2	2	
G15	7.02.13.441	Stitch length holder		1	1	
G16		Screw		2	2	
G17	7.02.15.1087	Screw		2	2	
G18	7.02.03.492	Stitch length shaft		1	1	
G19	7.02.01.212	Stitch length adjustment assy.		1	1	
G20	7.02.18.017	Washer		1	1	
G21	7.02.15.1086	Screw	M5x20	1	1	
G22	7.02.15.1074	Screw		1	1	
G23	7.02.18.042	Washer		1	1	
G24	7.02.15.574	Nut		1	1	
G25	7.02.12.050	Backstitch block		1	1	
G26	7.02.15.424	Backstitch block screw	M4x12	1	1	
G27	7.02.17.092	Replacement spring		1	1	
G28	7.02.03.076	Backstitch connection shaft		1	1	
G29	7.02.18.028	E-ring	ø8	2	3	
G30	7.02.03.493	Backstitch shaft		1	1	
G31	7.02.03.077	Backstitch shaft		1	1	
G32	7.02.01.04204	Orientation pin screw		1	1	
G33	7.02.01.04203	Orientation pin		1	1	
G34	7.02.01.04202	Feed backstitch cam bushing		1	1	
G35	7.02.01.04201	Feed backstitch cam		1	1	
G36	7.02.04.024	Backstitch cam bearing		1	1	
G37	7.02.06.039	Backstitch cam crank		1	1	

G. STITCH LENGTH ADJUSTMENT AND BACKSTITCH PARTS (2/2)

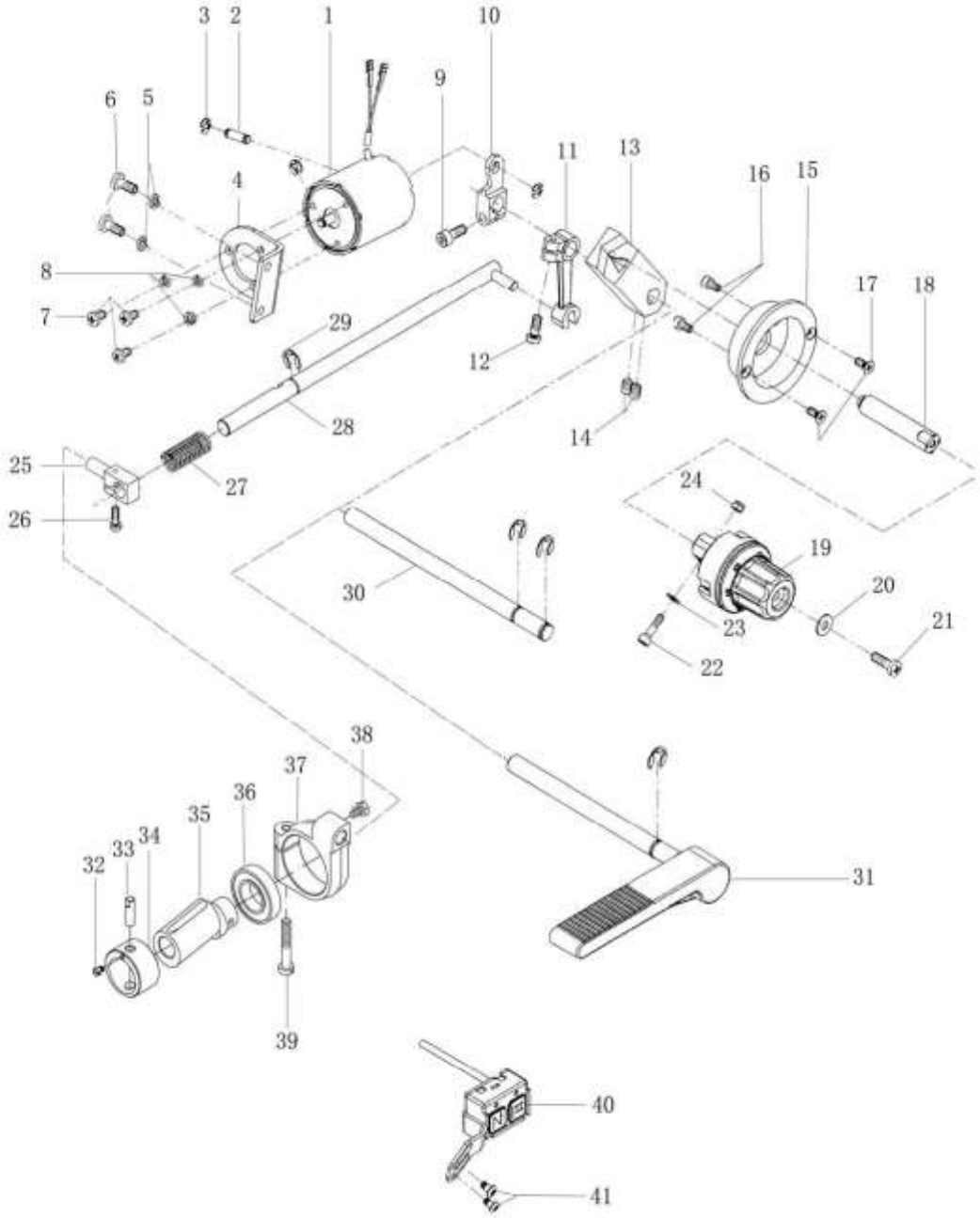

G. STITCH LENGTH ADJUSTMENT AND BACKSTITCH PARTS (2/2)						
Ref. No	Parts No.	Name of parts	Description	Qty		Note
				14x	44x	
G38	7.02.15.447	Backstitch block tighten screw	M4x6	1	1	
G39	7.02.15.436	Backstitch cam crank screw	M5x30	1	1	
G40	7.02.19.037	Switch		1	1	
G41	7.02.15.1080	Screw		2	2	
G42	7.02.07.197	Gear		2	2	

H. LOWER SHAFT, FEED DOG AND PRESSER FOOT LIFTING PARTS (1/2)

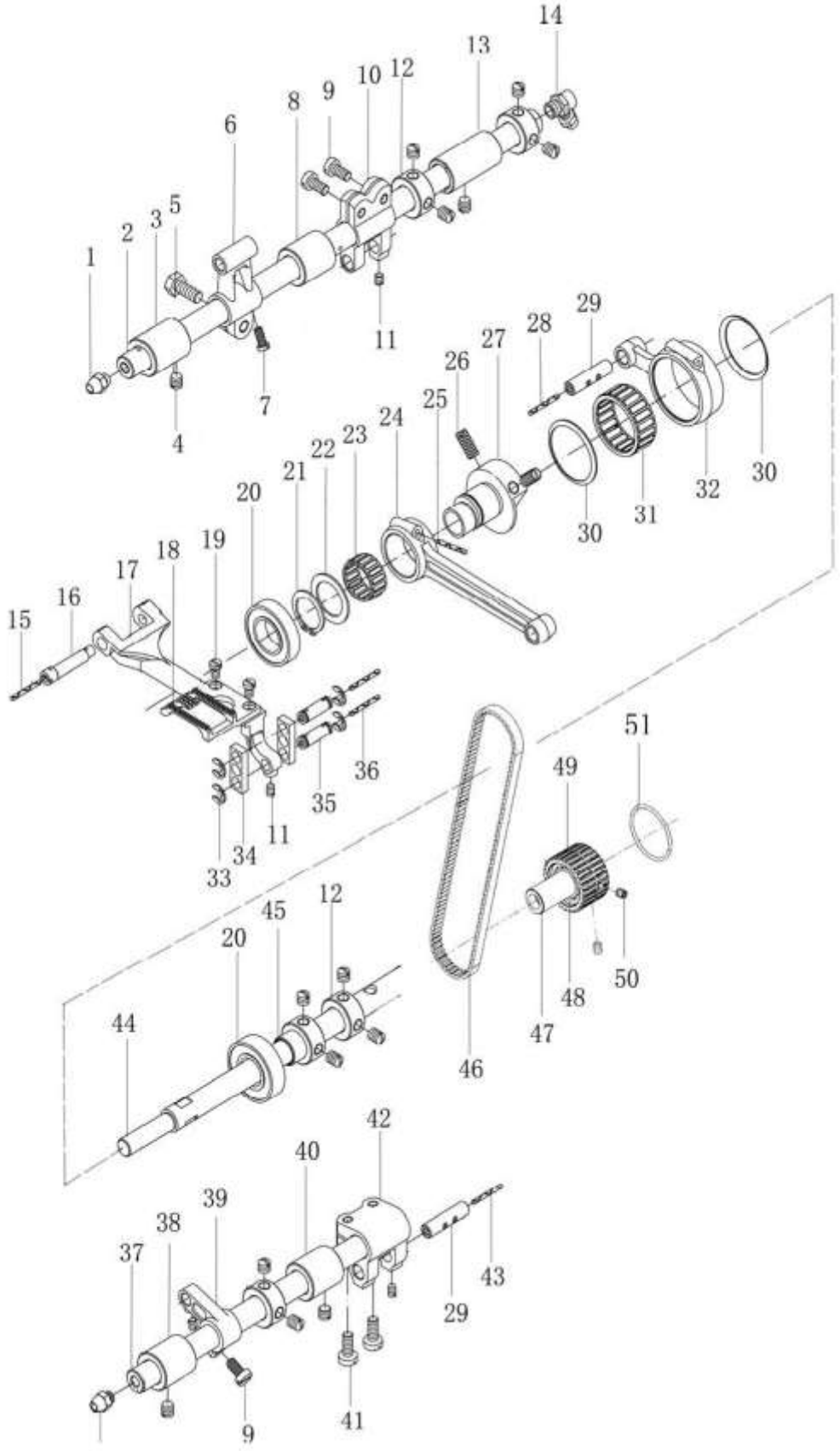

H. LOWER SHAFT, FEED DOG AND PRESSER FOOT LIFTING PARTS (1/2)						
Ref. No	Parts No.	Name of parts	Description	Qty		Note
				14x	44x	
H01	7.02.16.067	Oil spile		2	2	
H02	7.02.03.079	Feed shaft		1	1	
H03	7.02.08.103	Feed shaft bushing (left)		1	1	
H04	7.02.15.428	Bushing screw	M6(0.75)x5	12	14	
H05	7.02.15.448	Feed crank (left) screw	M6x14	1	1	
H06	7.02.05.081	Feed crank (left)		1	1	
H07	7.02.15.408	Feed dog holder adjusting pin screw	M4x8	1	1	
H08	7.02.08.104	Feed shaft bushing (middle)		1	1	
H09	7.02.15.430	Feed crank (right) screw	M5x10	3	3	
H10	7.02.06.038	Feed crank (right)		1	1	
H11	7.02.15.391	Feed crank pin screw	M4x5	4	4	
H12	7.02.09.030	Collar		3	4	
H13	7.02.08.105	Feed shaft bushing (right)		1	1	
H14	7.02.16.072	Oil spile (big)		1	1	
H15		Feed dog holder adjusting pin oil wick	ø2x160mm	2	2	
H16	7.02.10.097	Feed dog holder adjusting pin		1	1	
H17	7.02.02.090	Feed dog holder		1	1	
H18	7.02.02.087	Feed dog			1	
	7.02.02.081	Feed dog		1		
H19	7.02.15.433	Feed dog screw	M4x6	2	2	
H20	7.02.04.015	Lifting feed dog cam bearing		2	2	
H21	7.02.18.079	Elastic stop ring	GB/T894.1-1986-18	1	1	
H22	7.02.18.080	Washer		1	1	
H23	7.02.04.030	Lifting feed dog cam link lever bearing		1	1	
H24	7.02.05.082	Lifting feed dog cam link lever		1	1	
H25		Lifting feed dog cam link lever oil wick	ø2x350mm	1	1	
H26	7.02.15.050	Lifting feed dog cam screw	M6(0.75)x8	2	2	
H27	7.02.07.055	Lifting feed dog cam		1	1	
H28		Backstitch cam link lever oil wick	ø2x200mm	1	1	
H29	7.02.10.096	Feed crank pin		2	2	
H30	7.02.18.082	Bearing washer		2	2	
H31	7.02.04.029	Backstitch cam link lever bearing		1	1	
H32	7.02.05.083	Backstitch cam link lever		1	1	
H33	7.02.18.039	E-ring	GB/T896-1986-5	4	4	
H34	7.02.11.065	Connection plate		2	2	
H35	7.02.10.095	Lifting feed dog link lever pin		2	2	

H. LOWER SHAFT, FEED DOG AND PRESSER FOOT LIFTING PARTS (2/2)

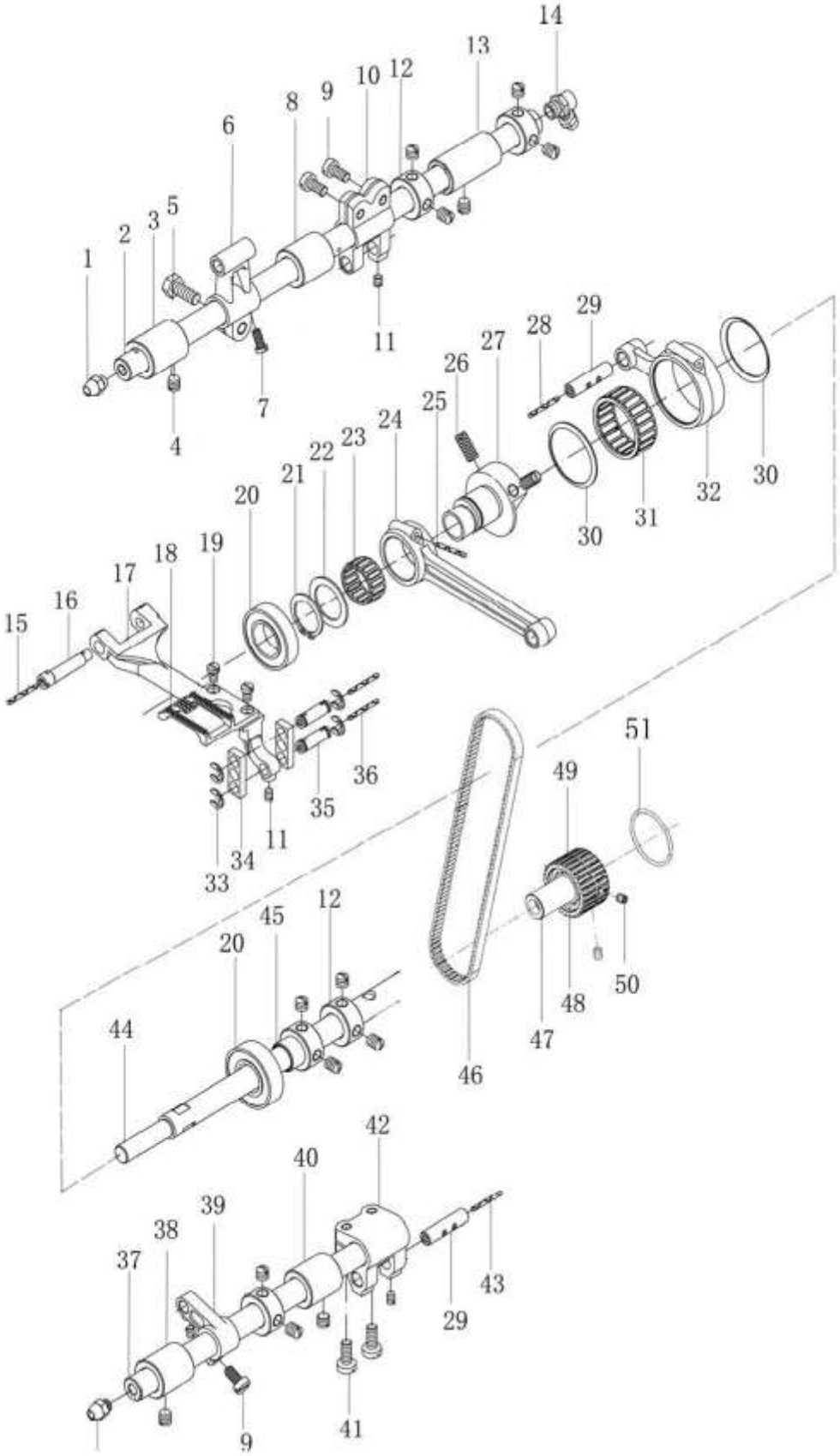

H. LOWER SHAFT, FEED DOG AND PRESSER FOOT LIFTING PARTS (2/2)						
Ref. No	Parts No.	Name of parts	Description	Qty		Note
				14x	44x	
H36		Lifting feed dog link lever pin oil wick	ø2x60mm	1	1	
H37	7.02.03.080	Lifting feed shaft		1	1	
H38	7.02.08.108	Lifting feed dog shaft bushing (left)		1	1	
H39	7.02.05.084	Lifting feed dog crank (left)		1	1	
H40	7.02.08.109	Lifting feed dog shaft bushing (right)		1	1	
H41	7.02.15.389	Lifting feed dog crank (right) screw	M5x14	2	2	
H42	7.02.06.040	Lifting feed dog crank (right)		1	1	
H43		Lifting feed dog crank pin oil wick	ø2x30mm	1	1	
H44	7.02.03.494	Lower shaft		1	1	
H45	7.02.08.107	Lower shaft bearing bushing		1	1	
H46	7.02.07.198	Synchronous belt		1	1	
H47	7.02.08.366	Bearing connection bushing		1	1	
H48	7.02.04.024	Lower shaft bearing		1	1	
H49	7.02.07.196	Synchronous pulley (lower)		1	1	
H50	7.02.15.057	Synchronous pulley screw	M6x1x8	2	2	
H51	7.02.09.036	Synchronous pulley isolating ring		1	1	

I. HOOK ASSEMBLY FOR GZ-5525-44X AND GZ-5527-44X (1/2)

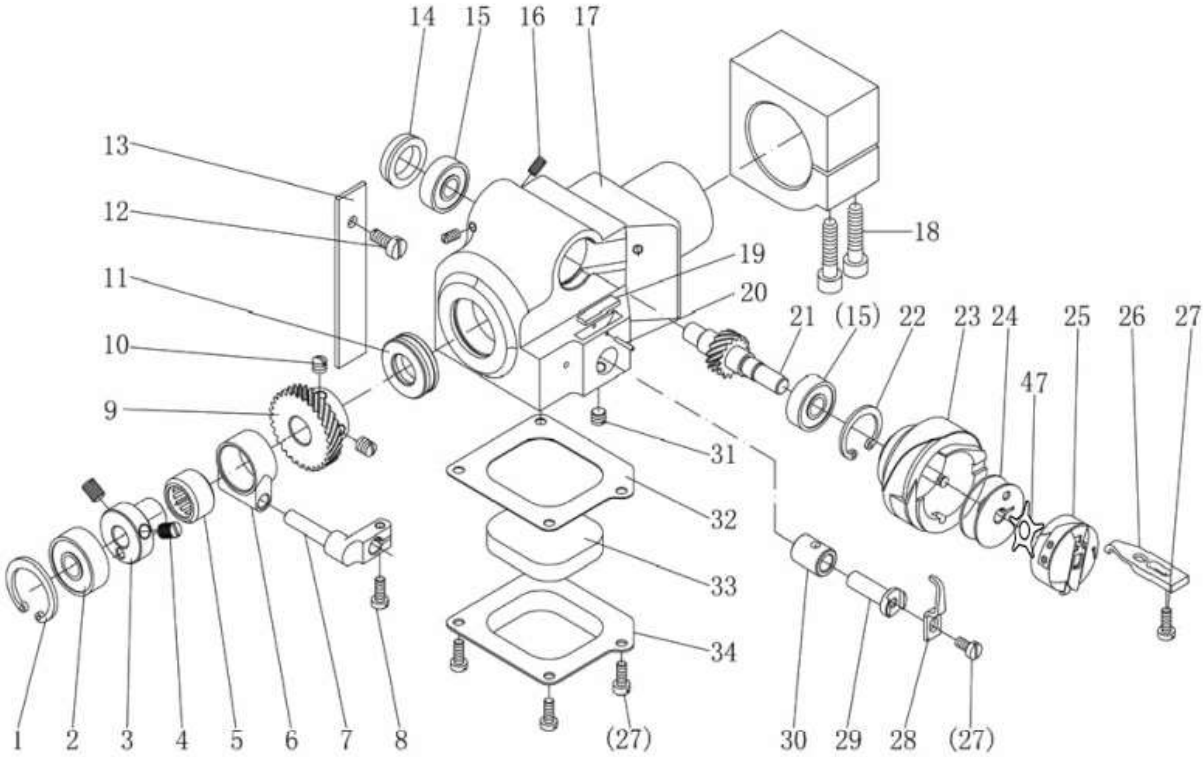

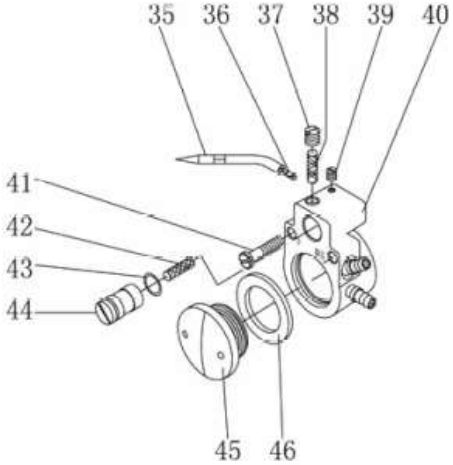

I. HOOK ASSEMBLY FOR GZ-5525-44X AND GZ-5527-44X (1/2)						
Ref. No	Parts No.	Name of parts	Description	Qty		Note
				14x	44x	
I01	7.02.18.026	Elastic stop ring	GB/T893.1-1986-26		1	
I02	7.02.04.031	Bearing			1	
I03	7.02.06.041	Opener cam			1	
I04	7.02.15.434	Opener cam screw	M6(0.75)x7		2	
I05	7.02.04.033	Opener cam bearing			1	
I06	7.02.08.112	Opener cam bushing			1	
I07	7.02.08.111	Hook opener			1	
I08	7.02.15.017	Hook opener screw	M4x10		1	
I09	7.02.07.058	Hook drive gear			1	
I10	7.02.15.126	Drive gear screw	1/4(40)x7		2	
I11	7.02.04.026	Bearing			1	
I12	7.02.15.439	Felt fixed screw	M5x8		1	
I13	7.02.16.051	Felt			1	
I14	7.02.09.031	Hook saddle bearing cover			1	
I15	7.02.04.016	Bearing			2	
I16	7.02.15.438	Bearing cover screw	M4(0.5)x7		2	
I17	7.02.13.046	Hook saddle			1	
I18	7.02.15.445	Hook saddle fixed screw	M6x25		2	
I19		Felt			1	
I20	7.02.10.098	Elastic pin			1	
I21	7.02.07.057	Hook gear			1	
I22	7.02.18.027	Elastic stop ring	GB/T893.1-1986-22		1	
I23	P980008250	Hook			1	
I24	7.02.21.144	Bobbin			1	
I25	P980081133	Bobbin case **[GZ-552x-x43]**				
	P980081133NBL	Bobbin case **[GZ-552x-x47]**			1	
I26	7.02.02.094	Hook orientation claw			1	
I27	7.02.15.006	Hook orientation claw screw	M4x8		5	
I28	7.02.02.091	Hook thread distributing claw			1	
I29	7.02.10.099	Hook thread distributing bracket			1	
I30	7.02.08.110	Hook thread distributing bracket bushing			1	
I31	7.02.15.440	Bushing tighten screw	M6(0.75)x3.5		1	
I32	7.02.18.084	Hook saddle bottom cover washer			1	
I33	7.02.16.094	Felt			1	
I34	7.02.13.047	Hook saddle bottom cover			1	
I35	7.02.16.075	Hook coppery oil tube			1	

I. HOOK ASSEMBLY FOR GZ-5525-44X AND GZ-5527-44X (2/2)

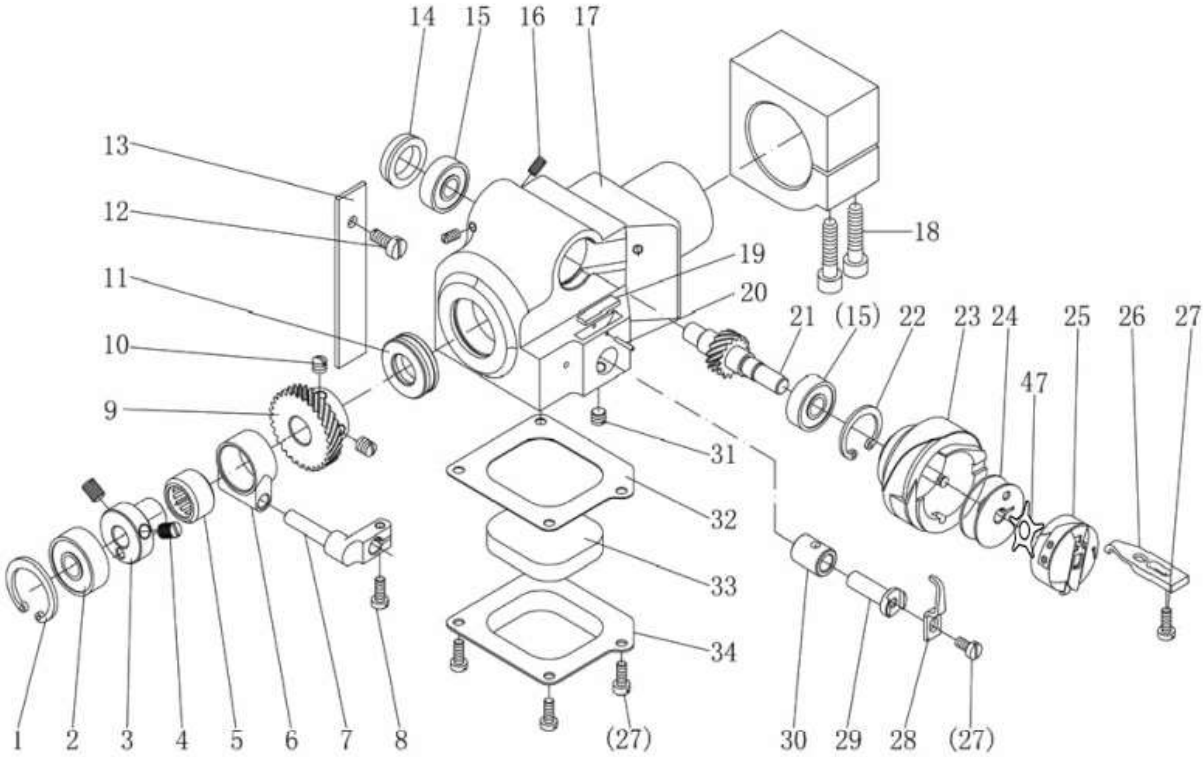

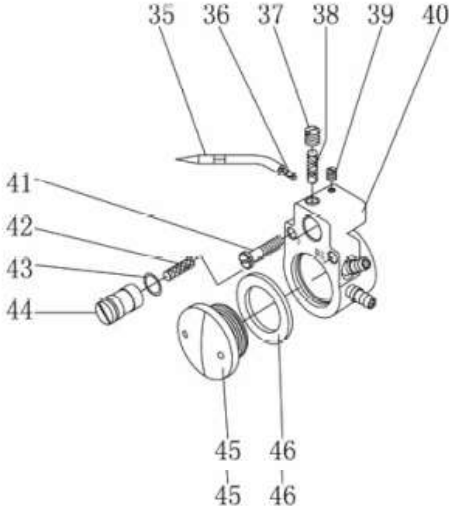

I. HOOK ASSEMBLY FOR GZ-5525-44X AND GZ-5527-44X (2/2)						
Ref. No	Parts No.	Name of parts		Qty		Note
				14x	44x	
I36		Hook oil wick			1	
I37	7.02.15.441	Oil seal screw	M6x5		1	
I38		Oil box felt			1	
I39	7.02.15.406	Coppery oil tube tighten screw	M3x4		1	
I40	7.02.13.048	Hook saddle oil box			1	
I41	7.02.15.442	Oil box screw	M4x25		1	
I42	7.02.16.451	Oil quantity adjusting valve felt			1	
I43		Oil quantity adjusting valve o-ring			1	
I44		Oil quantity adjusting valve			1	
I45	7.02.16.069	Oil window cover			1	
I46	7.02.16.071	Oil window cover washer			1	
I47	130.08.612	Brake spring **[GZ-552x-x43]**			1	

J. HOOK ASSEMBLY FOR GZ-5525-14X AND GZ-5527-14X (1/2)

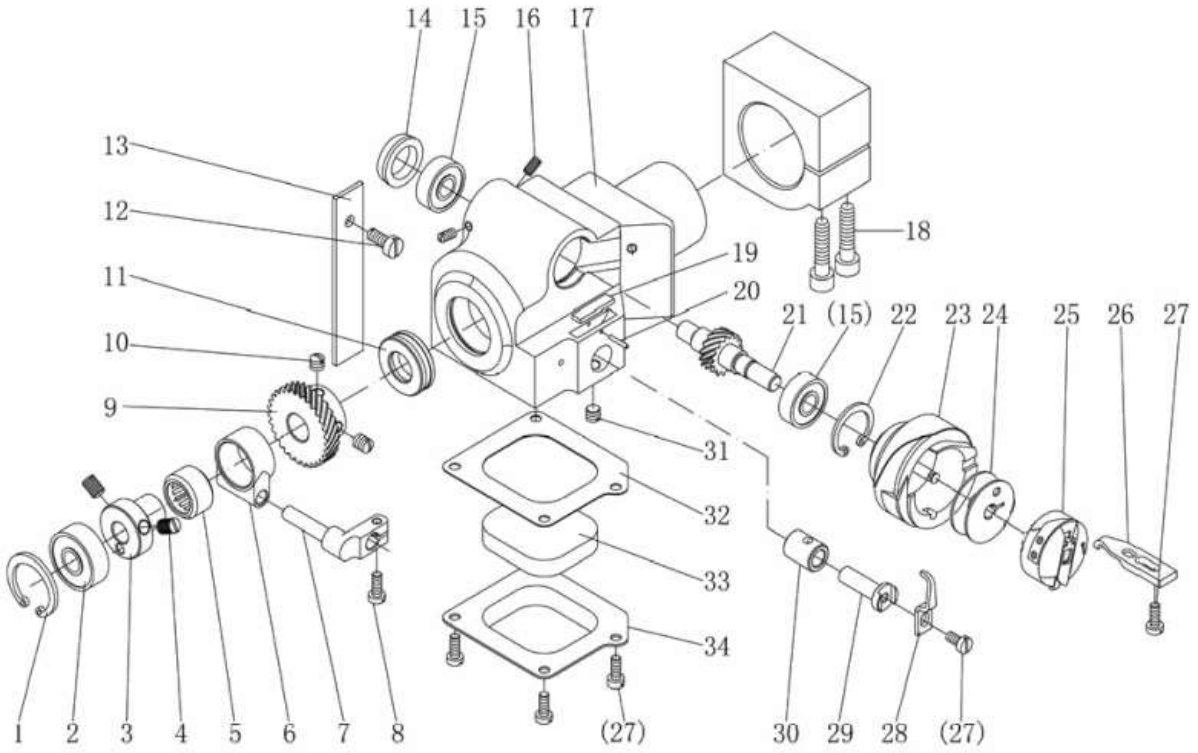

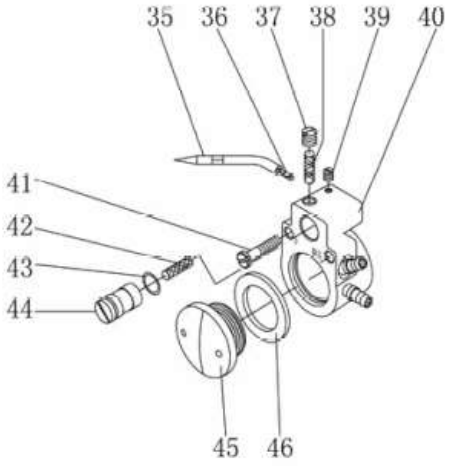

J. HOOK ASSEMBLY FOR GZ-5525-14X AND GZ-5527-14X (1/2)						
Ref. No	Parts No.	Name of parts	Description	Qty		Note
				14x	44x	
J01	7.02.18.026	Elastic stop ring	GB/T893.1-1986-26	1		
J02	7.02.04.031	Bearing		1		
J03	7.02.06.093	Opener cam		1		
J04	7.02.15.434	Opener cam screw	M6(0.75)x7	2		
J05	7.02.04.033	Opener cam bearing		1		
J06	7.02.08.112	Opener cam bushing		1		
J07	7.02.08.111	Hook opener		1		
J08	7.02.15.017	Hook opener screw	M4x10	1		
J09	7.02.07.072	Hook drive gear		1		
J10	7.02.15.126	Drive gear screw	1/4(40)x7	2		
J11	7.02.04.026	Bearing		1		
J12	7.02.15.439	Felt fixed screw	M5x8	1		
J13	7.02.16.051	Felt		1		
J14	7.02.09.037	Hook saddle bearing cover		1		
J15		Bearing		2		
J16	7.02.15.438	Bearing cover screw	M4(0.5)x7	2		
J17	7.02.13.077	Hook saddle		1		
J18	7.02.15.445	Hook saddle fixed screw	M6x25	2		
J19		Felt		1		
J20	7.02.10.098	Elastic pin		1		
J21	7.02.07.073	Hook gear		1		
J22	7.02.18.167	Elastic stop ring	GB/T893.1-1986-24	1		
J23	7.02.02.111	Hook		1		
J24	7.02.21.239	Bobbin		1		
J25	7.02.02.112	Bobbin case		1		
J26	7.02.02.113	Hook orientation claw		1		
J27	7.02.15.006	Hook orientation claw screw	M4x8	5		
J28	7.02.02.114	Hook thread distributing claw		1		
J29	7.02.10.099	Hook thread distributing bracket		1		
J30	7.02.08.110	Hook thread distributing bracket bushing		1		
J31	7.02.15.440	Bushing tighten screw	M6(0.75)x3.5	1		
J32	7.02.18.084	Hook saddle bottom cover washer		1		
J33	7.02.16.094	Felt		1		
J34	7.02.13.047	Hook saddle bottom cover		1		
J35	7.02.16.075	Hook coppery oil tube		1		
J36		Hook oil wick		1		
J37	7.02.15.441	Oil seal screw	M6x5	1		

J. HOOK ASSEMBLY FOR GZ-5525-14X AND GZ-5527-14X (2/2)

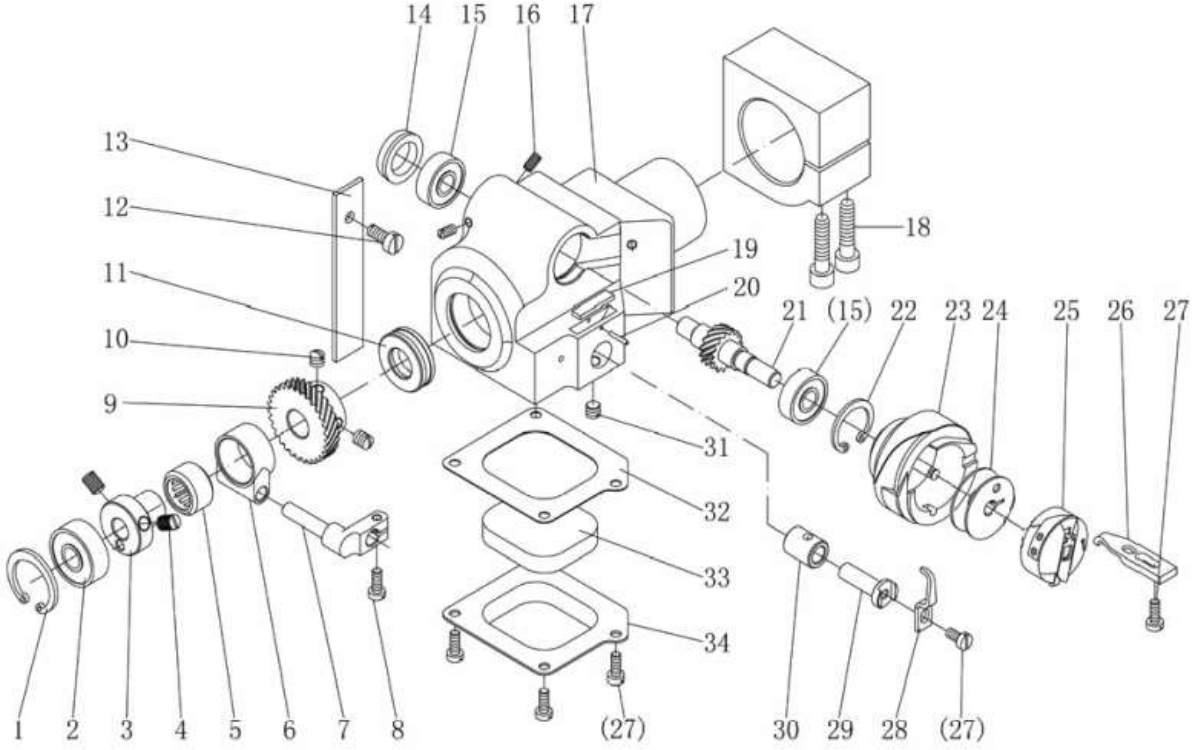
14
15
16
17
13
12
11
10
9
18
19
20
21
(15)
22
23
24
25
26
27
31
32
33
34
1
2
3
4
5
6
7
8
(27)
30
29
28
(27)

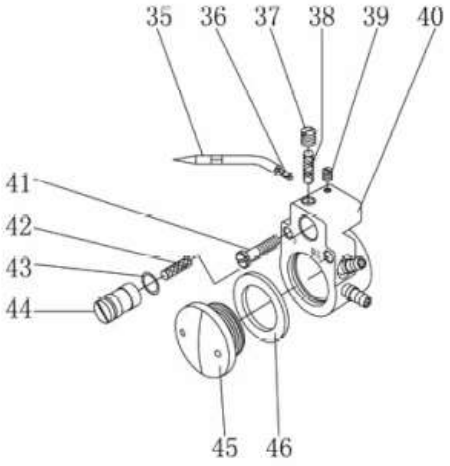
35
36
37
38
39
40
41
42
43
44
45
46

J. HOOK ASSEMBLY FOR GZ-5525-14X AND GZ-5527-14X (2/2)						
Ref. No	Parts No.	Name of parts	Description	Qty		Note
				14x	44x	
J38		Oil box felt		1		
J39	7.02.15.406	Coppery oil tube tighten screw	M3x4	1		
J40	7.02.13.048	Hook saddle oil box		1		
J41	7.02.15.442	Oil box screw	M4x25	1		
J42	7.02.16.451	Oil quantity adjusting valve felt		1		
J43		Oil quantity adjusting valve o-ring		1		
J44		Oil quantity adjusting valve		1		
J45	7.02.16.069	Oil window cover		1		
J46	7.02.16.071	Oil window cover washer		1		

K. THREAD TRIMMING PARTS (1/2)

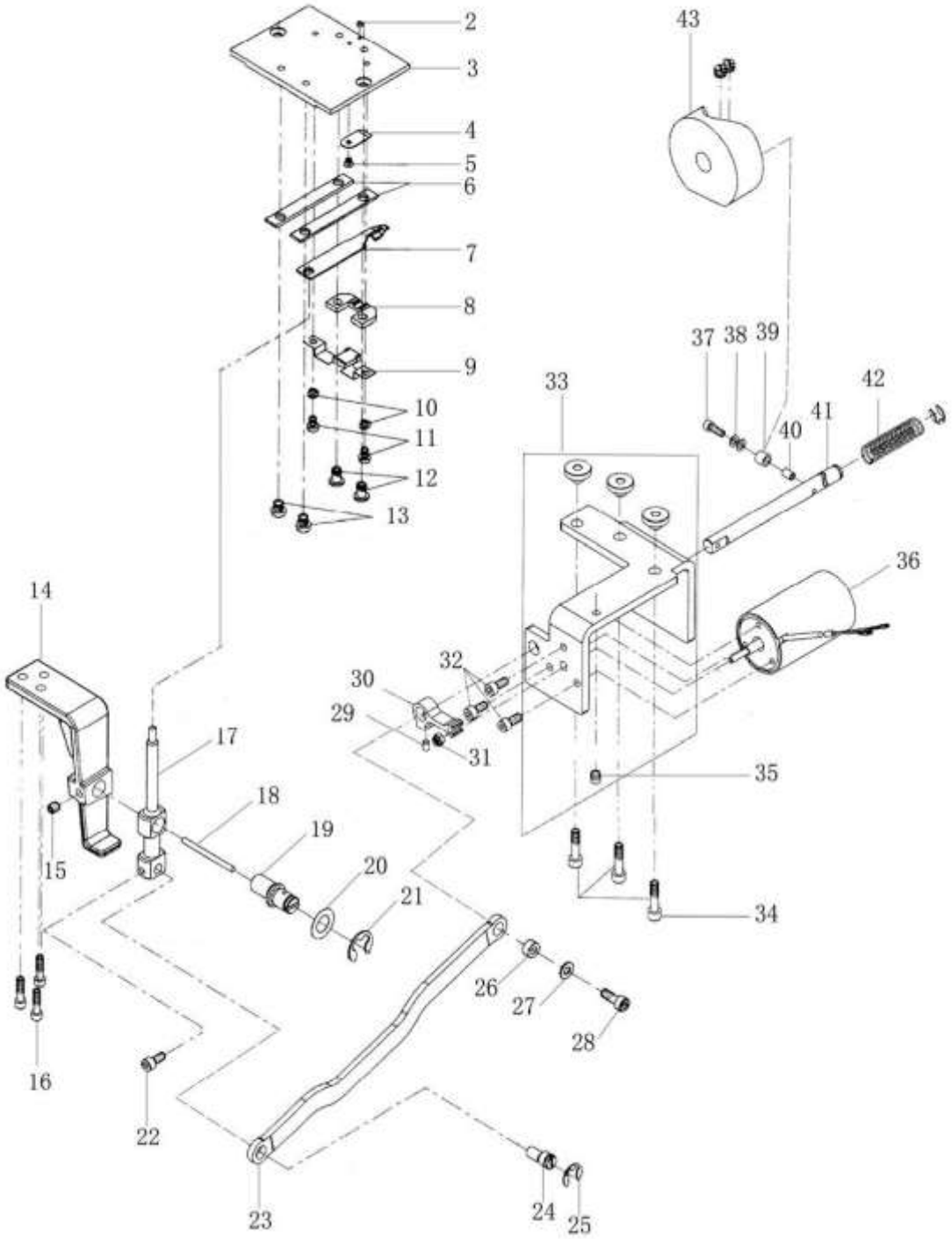

K. THREAD TRIMMING PARTS (1/2)						
Ref. No	Parts No.	Name of parts	Description	Qty		Note
				14x	44x	
K02	7.02.15.104	Screw		1	1	
K03	7.02.02.073	Slide plate		1	1	
K04	7.02.20.031	Fixed knife		1	1	
K05	7.02.15.103	Fixed knife screw		1	1	
K06	7.02.11.102	Movable knife guide plate		2	2	
K07	7.02.20.030	Movable knife		1	1	
K08	7.02.11.103	Movable knife support plate		1	1	
K09	7.02.11.098	Movable knife assistant support plate		1	1	
K10	7.02.18.061	Spring washer	GB/T93.3	2	2	
K11	7.02.15.101	Movable knife assistant support plate	M3x4	2	2	
K12	7.02.15.102	Movable knife support plate screw	M4x6.5	2	2	
K13	7.02.15.100	Movable knife guide plate screw	M4x4	2	2	
K14	7.02.13.074	Thread trimming vibrating lever socket		1	1	
K15	7.02.15.056	Thread trimming vibrating lever eccentric pin screw	M5x5	1	1	
K16	7.02.15.053	Thread trimming vibrating lever socket setting screw	M5x12	3	3	
K17	7.02.05.515	Thread trimming vibrating lever		1	1	
K18		Oil wick	M4x8	1	1	
K19	7.02.10.305	Pin		1	1	
K20	7.02.18.402	Washer		1	1	
K21	7.02.21.085	E-ring	ø9	1	1	
K22	7.02.15.555	Screw	M4x8	1	1	
K23	7.02.05.514	Thread trimming link lever		1	1	
K24	7.02.10.306	Eccentric pin		1	1	
K25	7.02.18.021	E-ring	ø7	2	2	
K26	7.02.08.365	Thread trimming link lever bushing		1	1	
K27	7.02.18.071	Washer		1	1	
K28	7.02.15.577	Screw	M4x12	1	1	
K29	7.02.15.596	Screw	M6x1×6	3	3	
K30	7.02.12.083	Stopper block		1	1	
K31		Thread trimming electromagnetic nut	M5	1	1	
K32	7.02.15.803	Screw	M5x10	3	3	
K33	7.02.13.442	Thread trimming setting bracket		1	1	
K34	7.02.15.058	Thread trimming setting bracket screw	M5x16	3	3	
K35	7.02.15.057	Screw	M6x1×8	1	1	

K. THREAD TRIMMING PARTS (2/2)

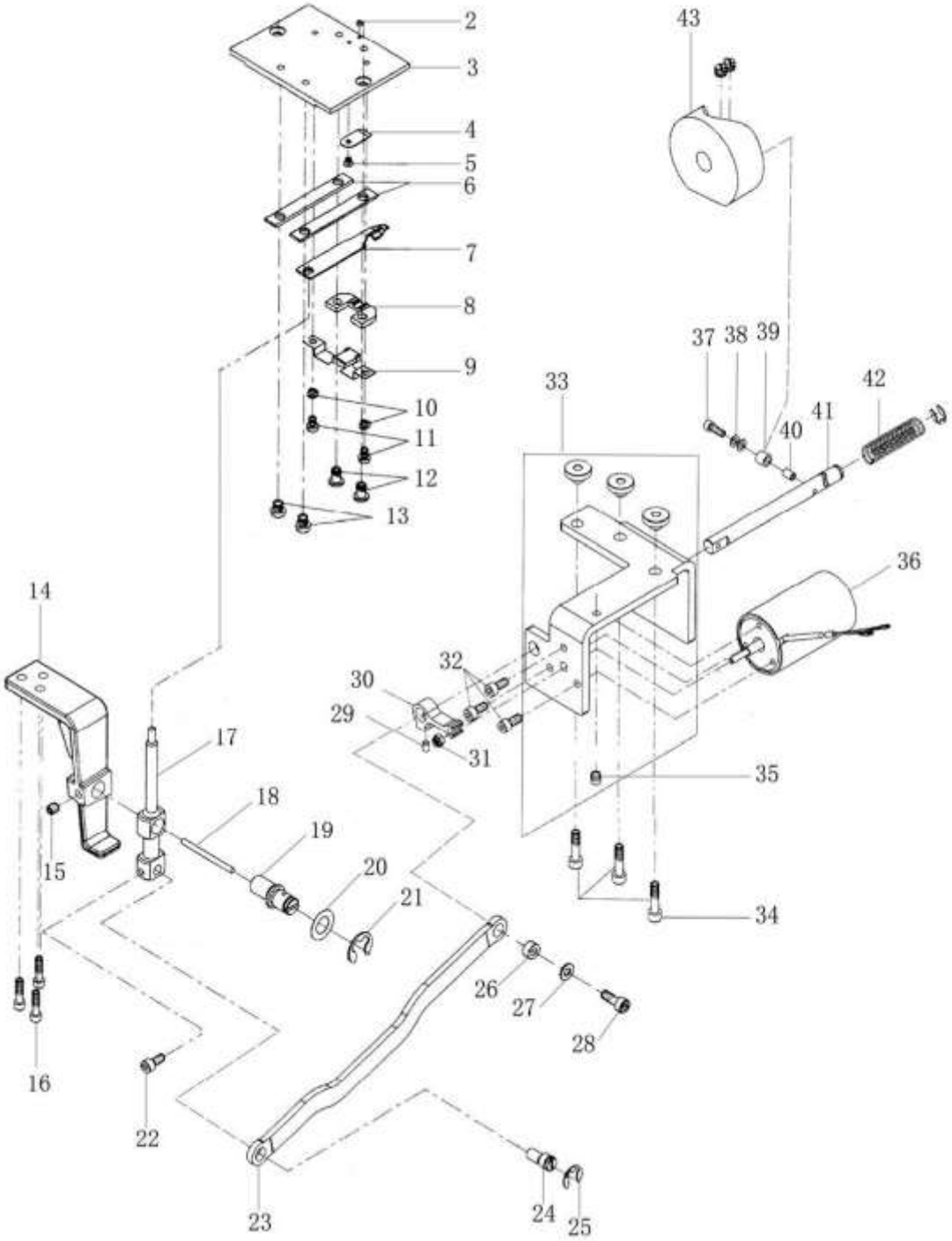

K. THREAD TRIMMING PARTS (2/2)						
Ref. No	Parts No.	Name of parts	Description	Qty		Note
				14x	44x	
K36	7.02.19.038	Thread trimming electromagnetic		1	1	
K37	7.02.15.1034	Screw		1	1	
K38	7.02.18.403	Washer		2	2	
K39	7.02.08.363	Thread trimming bushing 2		1	1	
K40	7.02.08.364	Thread trimming bushing 1		1	1	
K41	7.02.03.495	Thread trimming shaft		1	1	
K42	7.02.17.092	Spring		1	1	
K43	7.02.06.086	Thread trimming cam		1	1	

L. TENSION RELEASE, ELECTROCIRCUIT BOARD, OIL CIRCUIT PARTS (1/2)

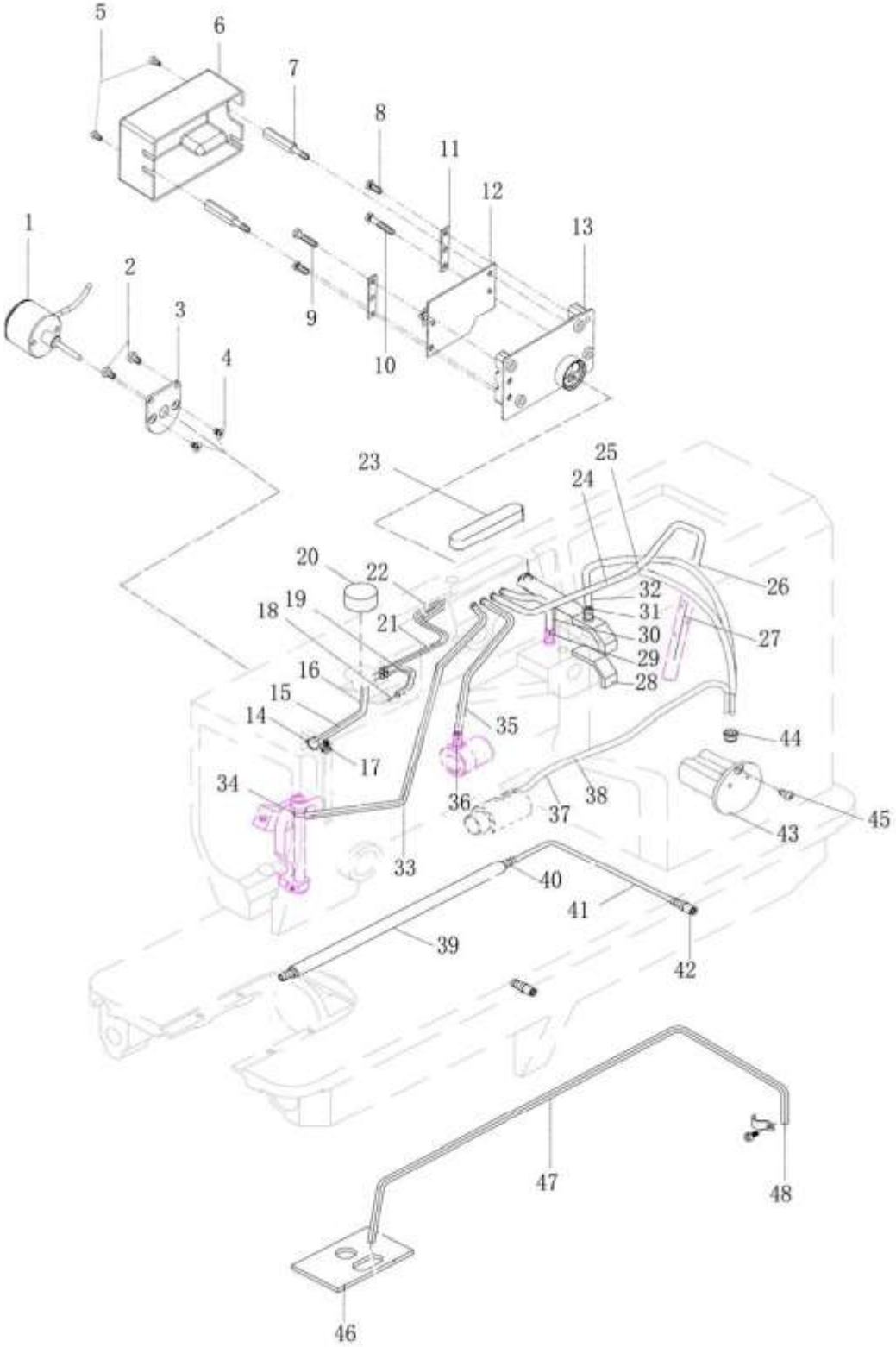

L. TENSION RELEASE, ELECTROCIRCUIT BOARD, OIL CIRCUIT PARTS (1/2)						
Ref. No	Parts No.	Name of parts	Description	Qty		Note
				14x	44x	
L01	7.02.19.039	Thread releasing solenoid		1	1	
L02	7.02.15.1080	Screw		2	2	
L03	7.02.11.594	Mounting plate		1	1	
L04	7.02.15.797	Screw		2	2	
L05	7.02.15.976	Screw		2	2	
L06	7.02.16.505	Collection circuit board housing		1	1	
L07	7.02.15.1083	Support screw		2	2	
L08	7.02.15.017	Pressure plate screw		2	2	
L09		Pressure plate screw		1	1	
L10	7.02.15.442	Pressure plate screw		1	1	
L11	7.02.11.595	Thread tension plate		2	2	
L12	7.02.11.596	Circuit board		1	1	
L13	7.02.16.506	Circuit collection plate		1	1	
L14	7.02.17.029	Oil tube clip		2	2	
L15		Oil wick	ø2x140 mm	1	1	
L16		Oil tube	ø3/ø5x65 mm	1	1	
L17	7.02.15.037	Oil tube clip screw	M3x6	2	2	
L18		Oil wick	ø2x150 mm	1	1	
L19		Oil tube	ø3/ø5x70 mm	1	1	
L20	7.02.16.032	Felt	ø16x12	2	2	
L21		Oil wick	ø3x200 mm	1	1	
L22		Oil tube	ø3/ø5x110 mm	1	1	
L23	7.02.16.034	Felt		1	1	
L24		Oil wick	ø2x250 mm	1	1	
L25		Oil tube	ø3/ø5x300 mm	1	1	
L26		Oil tube	ø3/ø5x200 mm	1	1	
L27		Oil wick	ø2x300 mm	1	1	
L28	7.02.16.092	Felt		1	1	
L29		Oil wick	ø2x160 mm	1	1	
L30		Oil tube	ø3/ø5x100 mm	1	1	
L31		Oil wick	ø2x180 mm	1	1	
L32		Oil tube	ø3/ø5x100 mm	1	1	
L33		Oil tube	ø3/ø5x200 mm	1	1	
L34		Oil wick	ø2x250 mm	1	1	
L35		Oil tube	ø3/ø5x130 mm	1	1	
L36		Oil wick	ø2x200 mm	1	1	
L37		Oil tube	ø3/ø5x320 mm	1	1	
L38		Oil wick	ø2x370 mm	1	1	

L. TENSION RELEASE, ELECTROCIRCUIT BOARD, OIL CIRCUIT PARTS (2/2)

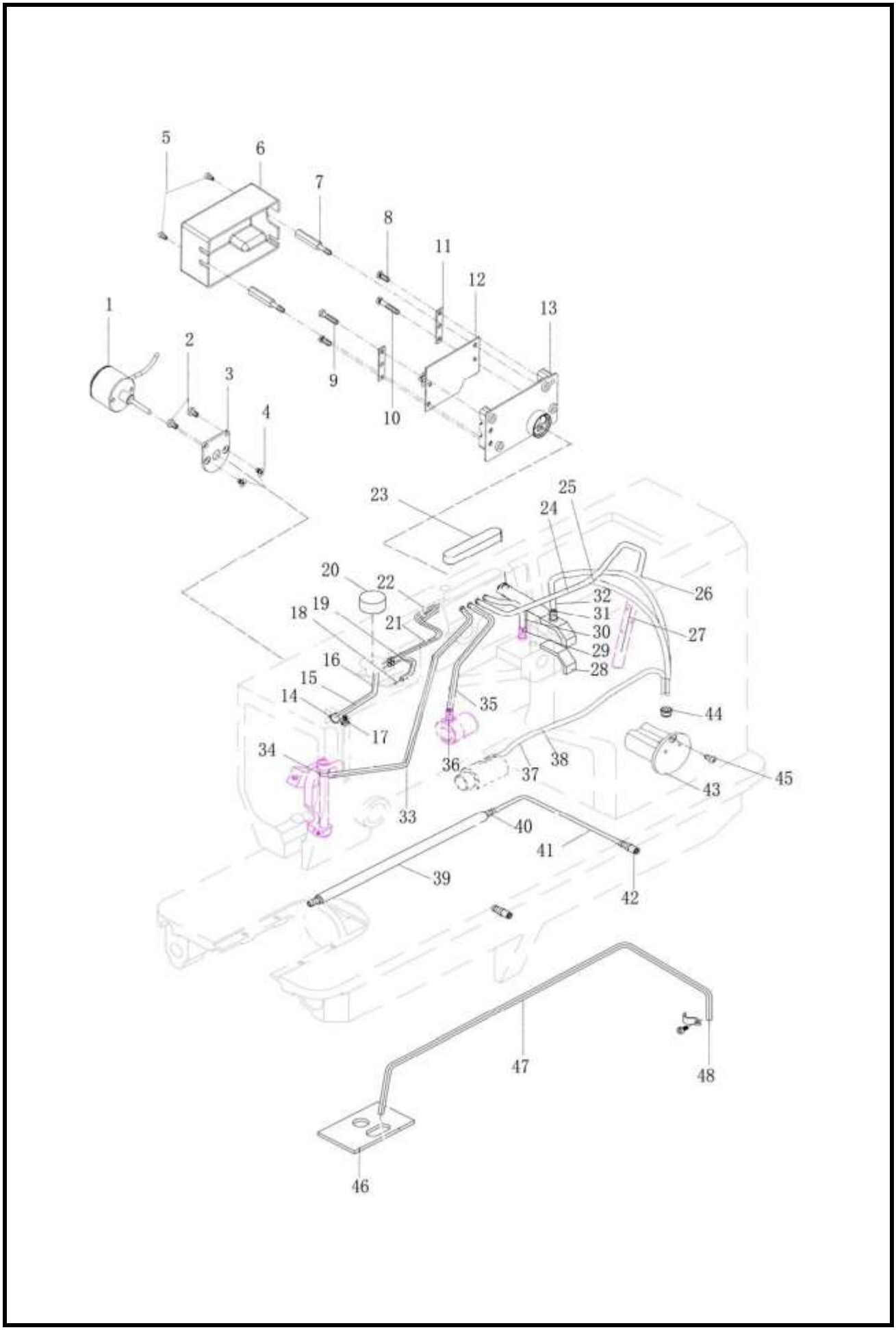
5
6
7
8
11
12
13
1
2
3
4
9
10
23
25
24
20
22
26
32
31
18
19
21
30
27
29
16
28
15
14
35
44
17
34
36
37
38
45
43
33
40
41
39
42
47
48
46

L. TENSION RELEASE, ELECTROCIRCUIT BOARD, OIL CIRCUIT PARTS (2/2)						
Ref. No	Parts No.	Name of parts	Description	Qty		Note
				14x	44x	
L39	7.02.16.073	Coppery oil tube		1	1	
L40	7.02.16.060	Oil spile		2	2	
L41		Oil tube	ø3/ø5x50mm	1	1	
L42	7.02.16.059	Oil spile		2	2	
L43	7.02.16.507	Oil box		1	1	
L44	7.02.16.508	Oil box plug		1	1	
L45	7.02.15.1080	Screw		1	1	
L46	7.02.16.091	Felt		1	1	
L47		Oil tube	ø3/ø5x600mm	1	1	
L48		Oil wick	ø2x640mmx2	1	1	

M. AUTOMATIC DRIVE PARTS

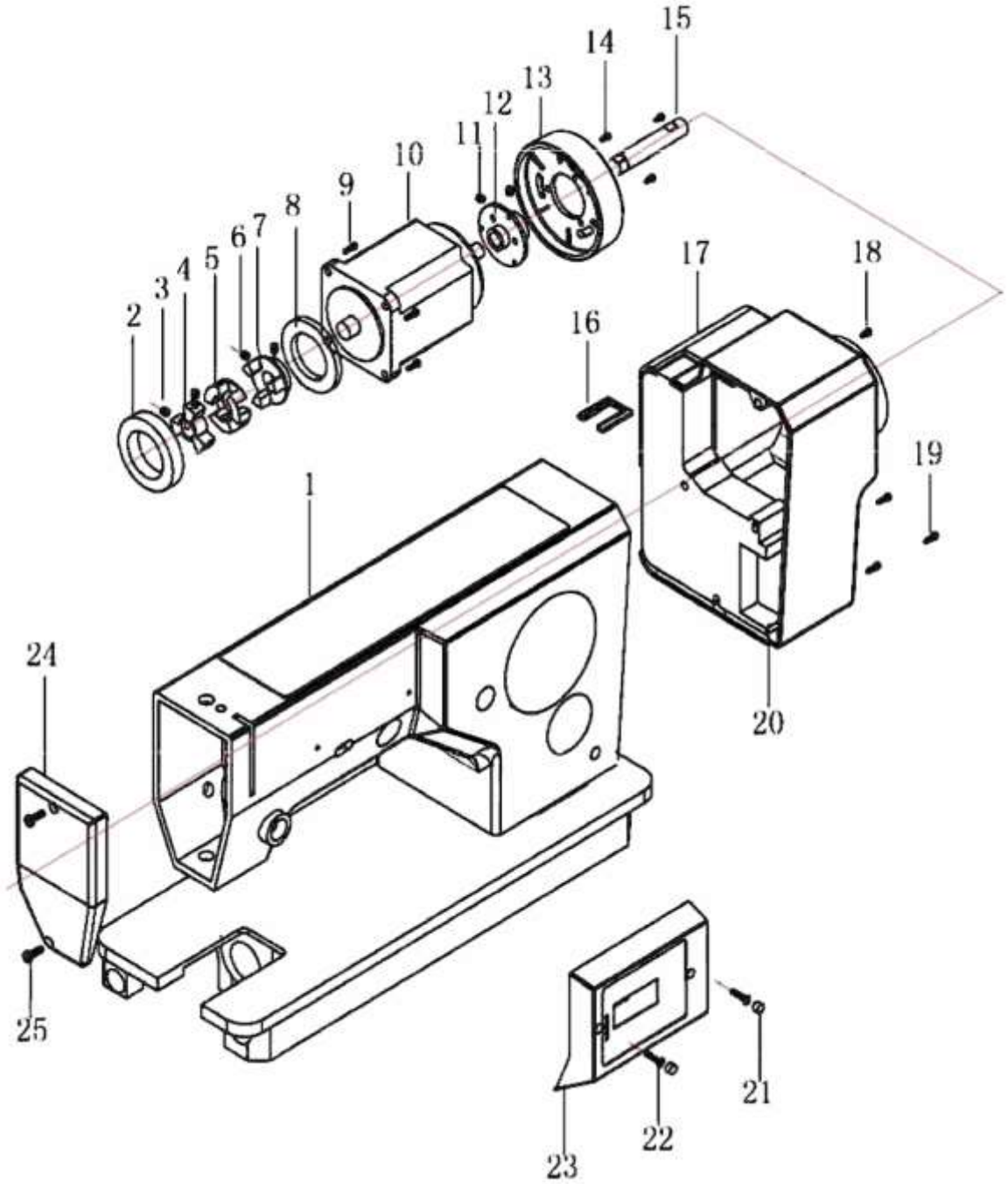

M. AUTOMATIC DRIVE PARTS						
Ref. No	Parts No.	Name of parts	Description	Qty		Note
				14x	44x	
M01	7.01.02.030	Machine casting		1	1	
M02	7.02.04.210	Bearing		1	1	
M03	7.02.15.050	Screw	M6x8	3	3	
M04	7.02.08.560	Trident coupling		1	1	
M05	7.02.16.521	Rubber pad		1	1	
M06	7.02.15.051	Screw	M6x8.5	3	3	
M07	7.02.08.561	Motor coupling		1	1	
M08	7.02.09.170	Retaining ring		1	1	
M09	7.02.15.445	Screw	M6x25	4	4	
M10	7.02.19.401	Motor		1	1	
M11	7.02.15.056	Set screw	M5x5	2	2	
M12	7.02.07.320	Hand wheel bushing		1	1	
M13	7.02.07.321	Hand wheel		1	1	
M14	7.02.15.006	Screw	M4x8	3	3	
M15	7.02.03.510	Upper shaft		1	1	
M16	7.02.16.520	Switch pad		1	1	
M17	7.02.16.523	Rear cover		1	1	
M18	7.02.15.974	Screw	M5x55	2	2	
M19	7.02.15.731	Screw		2	2	
M20	7.02.19.400	Electric control board		1	1	
M21	7.02.16.522	Plug		2	2	
M22	7.02.15.405	Screw	M4x14	2	2	
M23	7.02.11.611	Display plate		1	1	
M24	7.02.11.610	Face plate		1	1	
M25	7.02.15.416	Screw	M5x12	1	1	
M26	7.02.15.096	Screw	M5x16	1	1	

N. ACCESSORIES

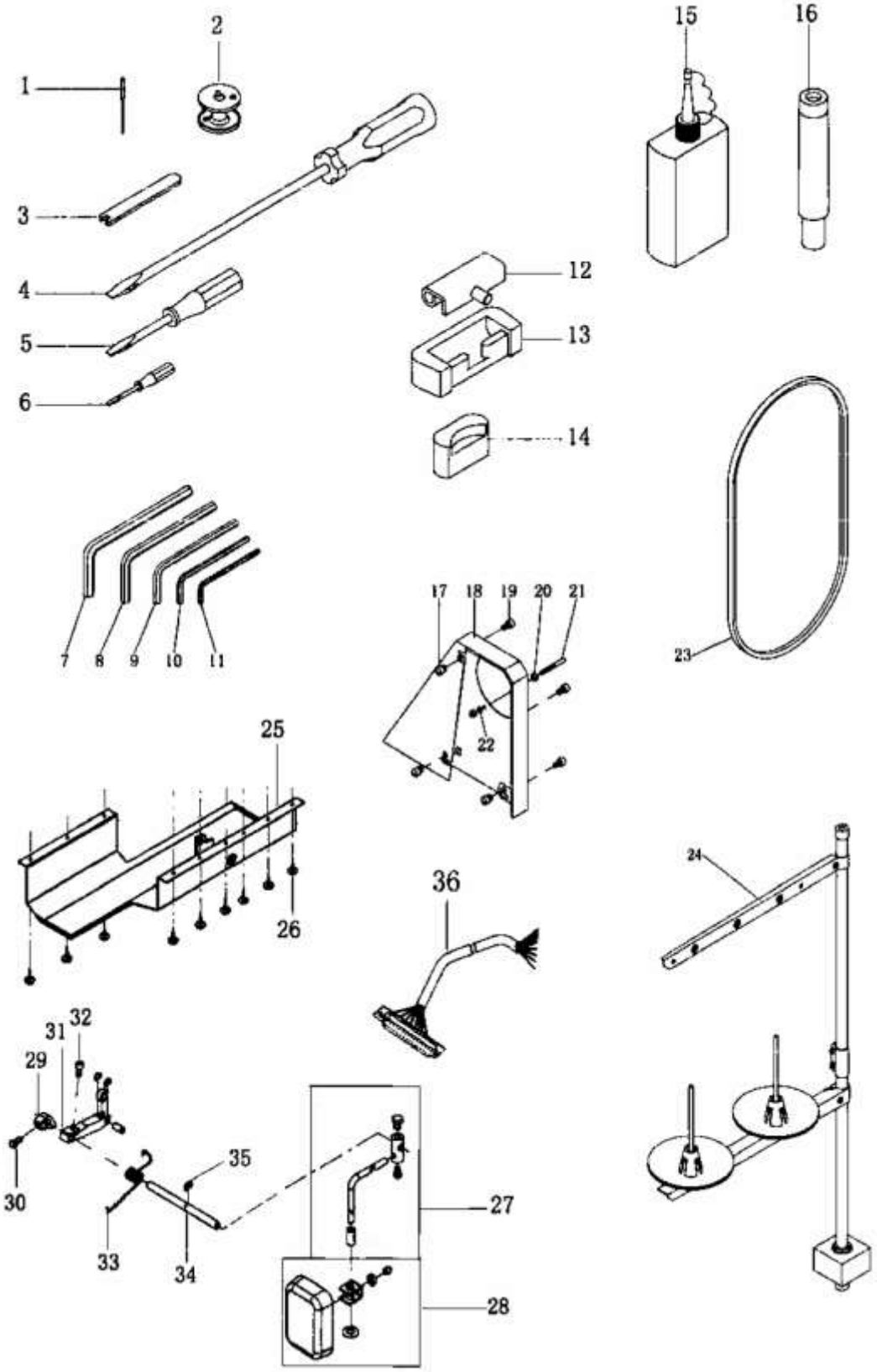

N. ACCESSORIES						
Ref. No	Parts No.	Name of parts	Description	Qty		Note
				14x	44x	
N01	7.02.21.140	Needle	19#	4	4	
N02	7.02.21.144	Bobbin			4	
N02	7.02.21.239	Bobbin		4		
N03	7.02.21.142	Open end wrench		1	1	
N04	7.02.21.003	Screw driver(big)		1	1	
N05	7.02.21.002	Screw driver(middle)		1	1	
N06	7.02.21.001	Screw driver(small)		1	1	
N07	7.02.21.238	Hexagonal wrench	6 mm	1	1	
N08	7.02.21.143	Hexagonal wrench	5 mm	1	1	
N09	7.02.21.099	Hexagonal wrench	4 mm	1	1	
N10	7.02.21.209	Hexagonal wrench	3 mm	1	1	
N11	7.02.21.098	Hexagonal wrench	2.5 mm	1	1	
N12	7.02.21.080	Hinge		2	2	
N13	7.02.21.079	Hinge cover		2	2	
N14	7.02.21.291	Vibration preventing rubber		2	2	
N15	7.02.21.008	Small oil pot		1	1	
N16	7.02.21.147	Crosstie		1	1	
N17	7.02.18.077	Rubber pad		3	3	
N18	7.02.21.13601	Belt cover		1	1	
N19	7.02.15.444	Belt cover screw	M6x10	3	3	
N20	7.02.21.138	Nut	M5	2	2	
N21	7.02.21.137	Screw		1	1	
N22	7.02.21.139	Spring washer	GB/T93.5	1	1	
N23	7.02.21.095	Belt		1	1	
N24	7.02.21.050	Thread stand		1	1	
N25	7.02.21.16401	Oil reservoir		1	1	
N26	7.02.21.157	Wooden screw		9	9	
N27	7.02.21.159	Touch block assy.		1	1	
N28	7.02.21.556	Touch block		1	1	
N29	7.02.21.165	Knee lifting orientation block		1	1	
N30	7.02.21.162	Knee lifting orientation block screw		1	1	
N31	7.02.21.153	Roller joint		1	1	
N32		Roller joint screw		1	1	
N33	7.02.21.167	Replacement spring		1	1	
N34	7.02.21.168	Straight lever		1	1	
N35	7.02.18.021	E-ring		1	1	
N36	7.02.21.557	Control system connecting line		1	1	